AXIS D1110 Video Decoder 4K

用户手册

目录

开始使用 3
在网络上查找设备 3
浏览器支持 3
打开设备的网页界面 3
创建管理员帐户 3
安全密码 3
确保没有人篡改过设备软件 4
网页界面概览 4
配置设备 5
添加摄像机 5
编辑摄像机源 5
移除摄像机 5
添加媒体文件 5
设置序列 5
使用控制板导航视图，操作摄像机 6
控制板按键参考 6
设置事件规则 7
触发操作 7
音频 7
音频文件 7
网页界面 8
了解更多 9
流传输和存储 9
视频压缩格式 9
外部存储设备 9
规格 10
产品概述 10
..... 10
LED 指示灯 10
SD 卡插槽 10
按钮 11
控制按钮 11
连接器 11
HDMI 连接器 11
网络连接器 11
USB 连接器 11
音频连接器 11
电源连接器 11
故障排查 13
重置为出厂默认设置 13
AXIS OS 选项 13
检查当前 AXIS OS 版本 13
升级 AXIS OS 13
技术问题和可能的解决方案 14
性能考虑 15
联系支持人员 15
网络安全 16
漏洞管理 16
安全通知 16
安全产品生命周期 16

开始使用

在网络上查找设备

若要在网络中查找安讯士设备并为它们分配 Windows® 中的 IP 地址，请使用 AXIS IP Utility 或 AXIS Device Manager。这两种应用程序都是免费的，可以从 *axis.com/support* 上下载。

有关如何查找和分配 IP 地址的更多信息，请转到*如何分配一个 IP 地址和访问您的设备*。

浏览器支持

您可以在以下浏览器中使用该设备：

	Chrome™	Edge™	Firefox®	Safari®
Windows®	✓	✓	*	*
macOS®	✓	✓	*	*
Linux®	✓	✓	*	*
其他操作系统	*	*	*	*

✓：建议

*：支持，但有限制

打开设备的网页界面

1. 打开一个浏览器，键入安讯士设备的 IP 地址或主机名。
   如果您不知道 IP 地址，请使用 AXIS IP Utility 或 AXIS Device Manager 在网络上查找设备。
2. 键入用户名和密码。如果是首次访问设备，则必须创建管理员帐户。请参见 *创建管理员帐户, on page 3*。

有关搭载 AXIS OS 的设备网页界面中大多数功能和设置的说明，请参阅 *AXIS OS 网页界面帮助*。

创建管理员帐户

首次登录设备时，您必须创建管理员帐户。

1. 请输入用户名。
2. 输入密码。请参见 *安全密码, on page 3*。
3. 重新输入密码。
4. 接受许可证协议。
5. 单击**添加帐户**。

重要

设备没有默认帐户。如果您丢失了管理员帐户密码，则您必须重置设备。请参见 *重置为出厂默认设置, on page 13*。

安全密码

重要

使用 HTTPS（默认已启用）通过网络设置密码或其他敏感配置。HTTPS 可实现安全加密的网络连接，从而保护密码等敏感数据。

设备密码是对数据和服务的主要保护。安讯士设备不会强加密码策略，因为它们可能会在不同类型的安装中使用。

为保护您的数据，我们强烈建议您：

- 使用至少包含 8 个字符的密码，而且密码建议由密码生成器生成。
- 不要泄露密码。
- 定期更改密码，至少一年一次。

确保没有人篡改过设备软件

要确保设备具有其原始的 AXIS OS，或在安全攻击之后控制设备，请执行以下操作：

1. 重置为出厂默认设置。请参见 *重置为出厂默认设置, on page 13*。
   重置后，安全启动可保证设备的状态。
2. 配置并安装设备。

网页界面概览

该视频为您提供设备网页界面的概览。



Axis 设备网页界面

配置设备

添加摄像机

1. 转到**视频源 > 摄像机源**。
2. 单击 Add camera source（添加摄像机来源）：
   - 要从列表中添加预定义的摄像机，选择**网络发现**。
   - 要手动添加摄像机，选择**手动**。
     - 对于安讯士摄像机：输入名称、IP地址、流式传输协议、端口、摄像机用户名和密码。
     - 对于第三方摄像机：输入名称、IP地址、摄像机用户名和密码。
3. 单击**添加**。

编辑摄像机源

添加摄像机后，您可以从**编辑**视图编辑设置。

1. 转到**视频源 > 摄像机源**。
2. 选择摄像机来源，然后单击 。
3. 单击**编辑**并执行变更。
4. 单击 Save（保存）。

移除摄像机

1. 转到**视频源 > 摄像机源**。
2. 选择摄像机来源，然后单击 。
3. 单击**删除**并确认。

添加媒体文件

1. 转到**视频源 > 媒体源**。
2. 单击 Add media source（添加媒体源）。
3. 将媒体文件上传至设备，然后选择放置该文件的位置。
4. 单击**添加**。

设置序列

1. 转到**序列 > 序列**。
2. 单击 Add sequence（添加序列）。
3. 输入新序列的名称。
4. 单击 ，然后选择视图的布局。
5. 在视图窗口中，**单击为该片段选择摄像机源或媒体**。
6. 选择**摄像机**或**媒体**，然后从列表中选择一个源。

注意

- 如要启用低延迟模式，请仅选择 H.264 视频编解码器。通过禁用会增加网络流量的 B 帧，可减小摄像机视频流的延迟。
- 对于第三方摄像机，请添加从摄像机制造商处获得的 URI。

7. 单击**添加**，然后继续添加源，直到视图窗口已满。
8. 要向序列中添加更多视图窗口，单击  。
9. 单击 **Save（保存）**。
10. 单击  播放序列。
11. 要将序列设置为默认值并在没有其它序列处于活动状态时播放，请单击 ，然后选择**Set as default sequence（设置为默认序列）**。

使用控制板导航视图，操作摄像机

1. 将摄像机添加到解码器。请参见 *添加摄像机, on page 5*。
2. 确保为 Axis 摄像机打开 PTZ。
3. 将 AXIS TU9001 Control Board 连接到解码器。
4. 在解码器的网页界面中，转到**序列 > 操纵杆控件**，然后打开**操纵杆**。

控制板按键参考

注意

选择一个窗格将暂停自动视图更改。

说明	AXIS TU9001
在单个视图中打开摄像机上的 PTZ。	F1
在分屏视图中的窗格<P>打开摄像机上的PTZ。	<P> + F1
在分屏视图窗格<P>上设置摄像机为全屏并打开PTZ。	<P> + ■
关闭 PTZ 并从全屏返回到上一个序列。	⊞
水平转动选定摄像机。	向左或向右移动操纵杆
垂直转动选定摄像机。	向上或向下移动操纵杆
放大选定摄像机。	向左或向右移动操纵杆头
转到单个视图中的PTZ预设<N>并打开PTZ。	J<N>
设置单个视图中的PTZ预设<N>并打开PTZ。	ALT + J<N>
转到分屏视图中窗格<P>上的PTZ预设<N>并打开PTZ。	<P> + J<N>
设置分屏视图中窗格<P>上的PTZ预设<N>并打开PTZ。	<P> + ALT + J<N>

示例：

- 如果按下AXIS TU9003上的2，然后按下AXIS TU9002上的J1，摄像机将转到当前分屏视图中窗格2上的PTZ预设1。

- 如果在AXIS TU9003上按下5，然后按F1，就会打开当前分屏视图中窗格5上摄像机的PTZ功能。

有关控制板的更多信息，请参见*用户手册*。

设置事件规则

您可以创建规则来使您的设备在特定事件发生时执行某项操作。规则由条件和操作组成。条件可以用来触发操作。例如，设备可以在检测到移动后开始录制或发送电子邮件，或在设备录制时显示叠加文本。

了解更多信息，请参见*开始使用事件规则*。

触发操作

1. 转到**系统 > 事件**并添加响应规则。该规则可定义设备执行特定操作的时间。您可将规则设置为计划触发、定期触发或手动触发。
2. 输入一个**名称**。
3. 选择触发操作时必须满足的**条件**。如果为操作规则指定多个条件，则必须满足条件才能触发操作。
4. 选择在满足条件时应执行何种**操作**。

音频

音频文件

设备不支持仅音频文件。

网页界面

要了解配备 AXIS OS 的设备网页界面中所有可用功能和设置，转到 *AXIS OS 网页界面帮助*。

了解更多

流传输和存储

视频压缩格式

决定使用何种压缩方式取决于您的查看要求及网络属性。可用选项包括：

H.264 或 MPEG–4 Part 10/AVC

注意

H.264 是一种许可证制技术。Axis 产品包括一个 H.264 查看客户端牌照。禁止安装其他未经许可证的客户端副本。要购买其他许可证，请与您的 Axis 分销商联系。

与 Motion JPEG 格式相比，H.264 可在不影响图像质量的情况下将数字视频文件的大小减少 80% 以上；而与旧的 MPEG 格式相比，可减少多达 50%。这意味着视频文件需要更少的网络带宽和存储空间。或者，从另一个角度来看，在给定的比特率下，能够实现更高的视频质量。

H.265 或 MPEG–H Part 2/HEVC

与 H.264 标准相比，H.265 可将数字视频文件的大小减少 25% 以上。

注意

- H.265 是一种许可证制技术。Axis 产品包括一个 H.265 查看客户端牌照。禁止安装其他未经许可证的客户端副本。要购买其他许可证，请与您的 Axis 分销商联系。
- 大多数网页浏览器不支持 H.265 的解码，因此这款摄像机在其网页界面中不支持这种情况。相反，您可以使用支持 H.265 解码的视频管理系统或应用程序。

外部存储设备

要被视频解码器识别，外部存储设备的首个分区必须使用 exFAT 或 ext4 文件系统。

规格

产品概述

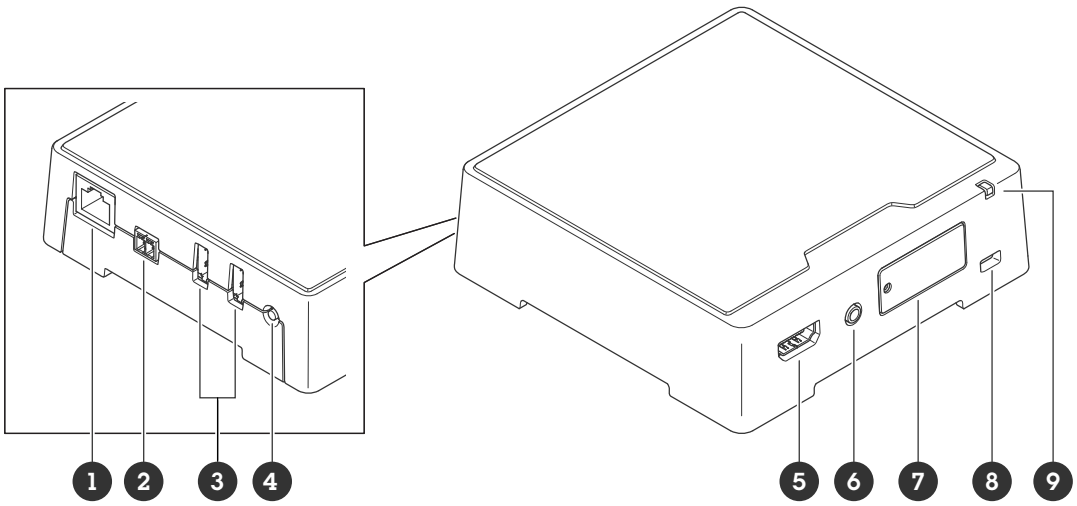

1 *网络连接器 PoE*
2 *电源连接器*
3 *2 个 USB 端口*
4 *控制按钮*
5 *A 型 HDMI 连接器*
6 *音频输出*
7 *microSD 卡插槽*
8 *安全锁槽*
9 *状态LED*

LED 指示灯

状态LED	指示
淡黄色	在启动期间、重置为出厂默认设置过程中或在还原设置时常亮。
橙色/红色	在启动期间，以及如果网络连接不可用或丢失，呈琥珀色/红色闪烁。
绿色	启动完成后，将稳定显示绿色 10 秒，以表示正常工作。 如果 LED 指示灯在变绿后熄灭，表示设备正在运行。
绿色/红色	闪烁表示识别目的。

SD 卡插槽

注意

- 损坏 SD 卡的风险。插入或取出 SD 卡时，请勿使用锋利的工具、金属物体或用力过大。使用手指插入和取出该卡。
- 数据丢失和录制内容损坏的风险。移除 SD 卡之前，请从设备的网页接口上卸载 SD 卡。产品运行时，请勿取出 SD 卡。

本设备支持 microSD/microSDHC/microSDXC 卡。

有关 SD 卡的建议，请参见 *axis.com*。

microSD、microSDHC 和 microSDXC 徽标是 SD–3C LLC 的商标。microSD、microSDHC、microSDXC 是 SD–3C, LLC 在美国和/或其他国家/地区的商标或注册商标。

按钮

控制按钮

控制按钮用于：

- 将产品重置为出厂默认设置。请参见 *重置为出厂默认设置, on page 13*。
- 通过互联网连接到一键云连接 (O3C) 服务。若要连接，请按下并松开按钮，然后等待 LED 状态灯闪烁三次绿灯。

连接器

HDMI 连接器

使用 HDMI™ 连接器连接显示器或公共视野监视器。

网络连接器

采用以太网供电 (PoE) 的 RJ45 以太网连接器。

USB 连接器

使用 USB 连接器连接外部附件。您可以连接的支持附件包括：

- AXIS TU9001 Control Board
- AXIS TU9002 Joystick
- AXIS TU9003 Keypad
- USB 存储：
- 触摸屏
- 鼠标

重要

一次仅支持一个 USB 存储。

移除 USB 存储之前，请关闭设备。

音频连接器

- **音频输出 –** 用于音频（线路级）的 3.5 毫米输出，可连接到公共地址 (PA) 系统或带有内置放大器的有源扬声器。立体声连接器必须用于音频输出。

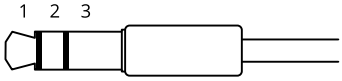

音频输出

1 尖部	2 中间环	3 尾段
通路 1，非平衡线路，单声道	通路 1，非平衡线路，单声道	接地

电源连接器

AC/DC 连接器。使用随附的适配器。

用于 DC 电源输入的双针接线端子。使用额定输出功率限制为≤100 W或额定输出电流限制为≤5 A且符合安全超低电压 (SELV) 要求的限制电源 (LPS)

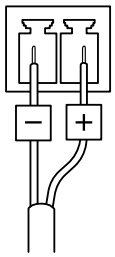

注意

当 DC 可用时，其优先于 PoE。

故障排查

重置为出厂默认设置

重要

重置为出厂默认设置时应谨慎。重置为出厂默认设置会将全部设置（包括 IP 地址）重置为出厂默认值。

将产品重置为出厂默认设置：

1. 断开产品电源。
2. 按住控制按钮，同时重新连接电源。请参见 *产品概述, on page 10*。
3. 按住控制按钮15–30秒，直到状态LED指示灯闪烁琥珀色。
4. 释放控制按钮。当状态LED指示灯变绿时，此过程完成。如果网络上没有可用的DHCP服务器，设备IP地址将默认为以下之一：
   - **使用AXIS OS 12.0及更高版本的设备：** 从链路本地地址子网获取 (169.254.0.0/16)
   - **使用AXIS OS 11.11及更早版本的设备：** 192.168.0.90/24
5. 使用安装和管理软件工具分配 IP 地址、设置密码和访问设备。
   安装和管理软件工具可在 *axis.com/support* 的支持页上获得。

您还可以通过设备网页界面将参数重置为出厂默认设置。转到**维护** > **出厂默认设置**，然后单击**默认**。

AXIS OS 选项

Axis 可根据主动追踪或长期支持 (LTS) 追踪提供设备软件管理。处于主动追踪意味着可以持续访问新产品特性，而 LTS 追踪则提供一个定期发布主要关注漏洞修复和安保升级的固定平台。

如果您想访问新特性，或使用安讯士端到端系统产品，则建议使用主动追踪中的 AXIS OS。如果您使用第三方集成，则建议使用 LTS 追踪，其未针对主动追踪进行连续验证。使用 LTS，产品可维护网络安全，而无需引入重大功能改变或影响现有集成。如需有关安讯士设备软件策略的更多详细信息，请转到 *axis.com/support/device–software*。

检查当前 AXIS OS 版本

AXIS OS 决定了我们设备的功能。当您进行问题故障排查时，我们建议您从检查当前 AXIS OS 版本开始。新版本可能包含能修复您的某个特定问题的校正。

要检查当前 AXIS OS 版本：

1. 转到设备的网页界面 > **状态**。
2. 请参见**设备信息**下的 AXIS OS 版本。

升级 AXIS OS

重要

- 升级设备软件时，您的预配置和自定义设置将被保存。安讯士公司无法保证设置会被保存，即使新版 AXIS OS 支持这些功能。
- 从 AXIS OS 12.6 开始，您必须安装设备当前版本与目标版本之间的各个 LTS 版本。例如，如果当前安装的设备软件版本为 AXIS OS 11.2，则必须先安装 LTS 版本 AXIS OS 11.11 才能将设备升级至 AXIS OS 12.6。有关更多信息，请参见：*AXIS OS 生命周期指南：升级路径*。
- 确保设备在整个升级过程中始终连接到电源。

注意

- 使用活动追踪中的新 AXIS OS 升级设备时，产品将获得可用的新功能。在升级前，始终阅读每个新版本提供的升级说明和版本注释。要查找新 AXIS OS 和发布说明，请转到 *axis.com/support/device–software*。

1. 将 AXIS OS 文件下载到您的计算机，该文件可从 *axis.com/support/device–software* 免费获取。
2. 以管理员身份登录设备。
3. 转到**维护 > AXIS OS 升级**，然后单击**升级**。

升级完成后，产品将自动重启。

您可以使用 AXIS Device Manager 同时升级多个设备。更多信息请访问 *axis.com/products/axis–device–manager*。

技术问题和可能的解决方案

升级 AXIS OS 时出现问题

AXIS OS 升级失败

如果升级失败，该设备将重新加载以前的版本。比较常见的原因是上载了错误的 AXIS OS 文件。检查 AXIS OS 文件名是否与设备相对应，然后重试。

AXIS OS 升级后出现的问题

如果您在升级后遇到问题，请从**维护**页面回滚到之前安装的版本。

设置 IP 地址时出现问题

无法设置 IP 地址

- 如果用于设备的 IP 地址和用于访问该设备的计算机 IP 地址位于不同子网上，则无法设置 IP 地址。请联系网络管理员获取 IP 地址。
- 该 IP 地址可能已被其他设备使用。检查：
  1. 从网络上断开安讯士设备。
  2. 在 Command/DOS 窗口中，键入 `ping` 和设备的 IP 地址。
  3. 如果收到：`Reply from <IP address>: bytes=32; time=10...`，这意味着网络上其他设备可能已使用该 IP 地址。请从网络管理员处获取新的 IP 地址，然后重新安装该设备。
  4. 如果您收到：`Request timed out`，这意味着该 IP 地址可用于此安讯士设备。请检查布线并重新安装设备。
- 可能与同一子网中的另一台设备存在 IP 地址冲突。在 DHCP 服务器设置动态地址之前，将使用安讯士设备中的静态 IP 地址。这意味着，如果其他设备也使用同一默认静态 IP 地址，则可能在访问该设备时出现问题。

设备访问问题

通过浏览器访问设备时无法登录

启用 HTTPS 后，需在登录时使用正确的协议（HTTP 或 HTTPS）。您可能需要在浏览器的地址字段中手动键入 `http` 或 `https`。

如果您遗失了根帐户密码，则必须将设备重置为出厂默认设置。有关说明，请参见 *重置为出厂默认设置, on page 13*。

通过DHCP修改了IP地址。

从 DHCP 服务器获得的 IP 地址是动态的，可能会更改。如果 IP 地址已更改，请使用 AXIS IP Utility 或 安讯士设备管理器在网络上找到设备。使用设备型号或序列号或根据 DNS 名称（如果已配置该名称）来识别设备。

如有需要，您可以手动分配静态 IP 地址。如需说明，请转到 *axis.com/support*。

使用 IEEE 802.1X 时出现证书错误

要使身份验证正常工作，则安讯士设备中的日期和时间设置必须与 NTP 服务器同步。转到**系统 > 日期和时间**。

该浏览器不受支持

有关推荐浏览器的列表，请参阅 *浏览器支持, on page 3*。

无法从外部访问设备

如需从外部访问设备，我们建议您使用以下其中一种适用于 Windows® 的应用程序：

- AXIS Camera Station Edge：免费，适用于有基本监控需求的小型系统。
- AXIS Camera Station Pro：90 天试用版免费，适用于小中型系统。

有关说明和下载文件，请转到 *axis.com/vms*。

MQTT 问题

无法通过 SSL 通过端口 8883 进行连接，MQTT 通过 SSL

防火墙会拦截使用 8883 端口的流量，因为该端口被判定为存在安全风险。

在某些情况下，服务器/中介可能不会提供用于 MQTT 通信的特定端口。仍然可以使用通常用于 HTTP/HTTPS 通信的端口上的 MQTT。

- 如果服务器/代理支持 websocket/Websocket Secure (WS/WSS)，通常在端口 443 上，请改用此协议。与服务器/中介提供商确认是否支持 WS/WSS以及要使用哪个端口和 basepath。
- 如果服务器/代理支持ALPN，则可通过开放端口（如443）协商使用MQTT。请咨询服务器/代理提供商，了解是否支持ALPN以及使用哪个ALPN协议和端口。

如果您无法在此处找到您要寻找的信息，请尝试在 *axis.com/support* 上的故障排除部分查找。

性能考虑

- 使用 HTTPS 可能会降低帧速。
- 由于基础设施差而导致的网络利用率重负会影响带宽。
- 视频流的输入和输出之间的非相关性会影响视频解码器的性能。

联系支持人员

如果您需要更多帮助，请转到 *axis.com/support*。

网络安全

网络安全助力确保成功的产品生命周期管理，并将风险降至最低。您可以在以下链接中查阅有关我们网络安全策略的详细信息和文档： *axis.com/about-axis/cybersecurity*。请遵循以下网络安全指南，以便接收安讯士发送的产品安全通知，并配置您的产品以实现安全生命周期和退役。

在 *Axis Trust Center* 上，您可以了解安讯士如何落实安全合规、透明度、数据保护和隐私保护的信息。

漏洞管理

安讯士是*通用漏洞披露 (CVE) 编号授权机构 (CNA)* 之一。为了最大限度降低您所面临的风险，在对我们设备、软件及服务中的漏洞进行识别和修复时，我们始终遵循行业标准。如需了解我们漏洞管理政策的相关信息或报告漏洞，请访问 *axis.com/vulnerability-management*。

安全通知

请访问 *axis.com/security-notification-service* 订阅安讯士安全通知电子邮件。我们将向您发送有关您所使用的安讯士产品存在的漏洞、相应的安全通告及其他安全相关事项的信息。

安全产品生命周期

安讯士通过安全生命周期管理，在产品全生命周期内将风险降至最低。请访问 *help.axis.com* 查阅我们的强化配置指南，以更安全地配置和操作您的安讯士产品，并了解以下信息：

首次使用安全 – 安讯士产品预配置高强度默认保护，以确保从一开始就能实现安全的初始化及加密通信。

预期用途与常见配置错误 – 我们的指南提供有关安讯士产品预期用途的信息，包括应避免的常见安全相关误用和配置错误。

漏洞与供应链透明度管理 – 每次软件发布时，都会在 *axis.com* 上发布一份软件物料清单 (SBOM)，以披露漏洞并提高供应链透明度。

产品退役与数据安全擦除 – 当产品到达生命周期终点时，为实现安全退役，请将其恢复为出厂默认设置。这会擦除您的配置、存储数据和敏感信息。

T10192361_zh

2026-07 (M16.3)

© 2023 – 2026 Axis Communications AB