AXIS I5304 Network Answering Unit

Manual do Usuário

Índice

Início....4
Localizar dispositivos na rede....4
Recupere o endereço IP atual usando o dispositivo....4
Suporte a navegadores....4
Abra a interface web do dispositivo....4
Senhas seguras....5
Atualizar o software do dispositivo....5
Configure seu dispositivo....6
Configurar o endereço IP....6
Altere o modo de endereço IP usando o botão RESET....6
Carregar certificados de usuário....7
Definir um idioma personalizado....7
Configurar chamadas....8
Configurar chamadas com um intercomunicador Axis....8
Chamada por proxy SIP....9
Destrancar uma porta usando DTMF....9
Mostrar vídeo de uma câmera Axis....10
Conectar uma campainha....11
Enviar comandos HTTP do visor do dispositivo....11
Adicionar mais botões de desbloqueio....12
Criar um perfil de horário....12
A interface Web....13
....13
Estado....13
Dispositivo....13
Serviços....13
Registros de chamadas....13
Eventos....14
Diretório....16
Dispositivos....16
Perfis de horário....18
Feriados....19
Chamada....20
SIP....21
Chamadas locais....26
Serviços....27
Desbloqueio....27
Comando HTTP....27
Sons do usuário....28
Servidor Web....30
Condições climáticas....32
Hardware....32
Áudio....32
Câmera....32
Visor....36
Entradas digitais....37
Sistema....38
Rede....38
Data e hora....39
Recursos....40
Certificados....40
Provisionamento automático....42
Diagnósticos....43

Manutenção 46
A interface de exibição 47
Tela inicial 47
Registro de chamadas 47
Diretório 48
Definições 49
Especificações 51
Visão geral do produto 51
Portas 51
Conectores 52
Conector de rede 52
Conector de alimentação e de campainha 52
Conector de loop de indução 52
Botões 52
Botão Reiniciar 52
Limpeza do dispositivo 54
Solução de problemas 55
Redefinição para as configurações padrão de fábrica 55
Reiniciar o dispositivo 55
Entre em contato com o suporte 56

Início

Localizar dispositivos na rede

Para localizar o dispositivo na rede e atribuir um endereço IP a ele, use o 2N® Network Scanner. O aplicativo está disponível para download no site da 2N, *2n.com*. Certifique-se de instalar o Microsoft® .NET Framework 2.0 antes de instalar o aplicativo.

1. Conecte a alimentação e a rede à unidade de atendimento.
2. Inicie o 2N Network Scanner. Todos os dispositivos disponíveis na rede são mostrados automaticamente na lista.
3. Para acessar o dispositivo de um navegador, clique com o botão direito do mouse no dispositivo e selecione **Browse (Navegar)**.
4. Para alterar o endereço IP do dispositivo, selecione **Config** e digite o endereço IP estático ou ative o DHCP.

Observação

- Se o dispositivo estiver esmaecido, não será possível configurar o endereço IP com o 2N Network Scanner. A detecção de dispositivos no scanner de rede requer suporte a multicast na rede.

Recupere o endereço IP atual usando o dispositivo

Você pode recuperar o endereço IP atual no próprio dispositivo, por meio do visor do dispositivo ou do botão RESET.

Usar o visor do dispositivo:

1. Toque em **Settings (Configurações)**.
2. Toque em **About (Sobre)**.

Você pode encontrar o endereço em **IP ADDRESS (ENDEREÇO IP)**.

Usar o botão RESET:

1. pressione e segure o botão RESET.
2. Quando os LEDs vermelho e verde acenderem simultaneamente e você ouvir o sinal acústico , solte o botão RESET.
   Esse processo levará cerca de 15 a 35 segundos.

Quando você solta o botão, o dispositivo anuncia o endereço IP atual pelo alto-falante.

Suporte a navegadores

O dispositivo pode ser usado com os seguintes navegadores:

	Chrome™	Firefox®	Edge™	Safari®
Windows®	recomendada	recomendada	✓	
macOS®	recomendada	recomendada	✓	✓
Linux®	recomendada	recomendada	✓	
Outros sistemas operacionais	✓	✓	✓	✓*

Abra a interface web do dispositivo

1. Abra um navegador e digite o endereço IP do dispositivo.
2. Digite o nome de usuário e a senha. O nome de usuário e a senha padrão são:

- **Username (Nome de usuário)**: Administrador
- **Password (Senha)**: pass

Ao acessar o dispositivo pela primeira vez, você deverá mudar a senha do dispositivo.

Para obter descrições de todos os controles e opções presentes na interface Web do dispositivo, consulte .

Senhas seguras

Importante

Use HTTPS (que é ativado por padrão) para definir sua senha ou outras configurações confidenciais pela rede. O HTTPS permite conexões de rede seguras e criptografadas, protegendo assim dados confidenciais, como senhas.

A senha do dispositivo é a proteção primária para seus dados e serviços. Os dispositivos Axis não impõem uma política de senhas, pois os produtos podem ser usados em vários tipos de instalações.

Para proteger seus dados, recomendamos enfaticamente que você:

- Use uma senha com pelo menos 8 caracteres, preferencialmente criada por um gerador de senhas.
- Não exponha a senha.
- Altere a senha em um intervalo recorrente pelo menos uma vez por ano.

Atualizar o software do dispositivo

Recomendamos que você atualize o software do dispositivo ao fazer login nele pela primeira vez. Faça download da versão mais recente em *axis.com/support/device-software*.

1. Acesse **System (Sistema)> Maintenance (Manutenção)**.
2. Clique em **Upgrade Firmware (Atualizar firmware)** e selecione o arquivo que você baixou.
3. Clique em **Upload (Carregar)**.

Quando tiver carregado o arquivo e a atualização estiver concluída, o dispositivo reiniciará automaticamente.

Configure seu dispositivo

Esta seção aborda todas as configurações importantes que um instalador precisa fazer para colocar o produto em funcionamento após a conclusão da instalação do hardware.

Configurar o endereço IP

O dispositivo está conectado à LAN e deve ser atribuído a um endereço IP válido ou obter o endereço IP do servidor DHCP da LAN. Por padrão, o dispositivo está configurado para usar um servidor DHCP para atribuir o endereço IP.

Você pode configurar o endereço IP e o DHCP na interface Web.

1. Vá para **System (Sistema)> Network (Rede) > Basic (Básico)**.
2. Para usar um servidor DHCP para atribuir automaticamente o endereço IP, selecione **Use DHCP Server (Usar servidor DHCP)**.
3. Para definir um endereço IP estático, primeiro desmarque **Use DHCP Server (Usar servidor DHCP)**. Em seguida, acesse **Static IP Address Setting (Configuração do endereço IP estático)** para inserir o **Static IP Address (Endereço IP estático)**, a **Network Mask (Máscara de rede)** e o **Default Gateway (Gateway padrão)**.
4. Para usar as configurações manuais de DNS, acesse **DNS Setting (Configuração de DNS)** e selecione **Always Use Manual Setting (Sempre usar configuração manual)**.

Observação

Só é possível selecionar **Always Use Manual Setting (Sempre usar configuração manual)** se você usar um servidor DHCP. Se você usar o endereço IP estático, sempre terá que definir o endereço do servidor DNS.

5. Digite **Primary DNS (DNS primário)** e **Secondary DNS (DNS secundário)**.
6. Acesse **Network Identification (Identificação de rede)** e digite **Hostname (Nome do host)** e **Vendor Class Identifier (Identificador de classe do fornecedor)** para identificar o dispositivo.
7. Para usar a VLAN, acesse **VLAN Settings (Configurações de VLAN)** e selecione **VLAN Enabled (VLAN Ativada)** e **VLAN ID (ID da VLAN)**. A ID da VLAN deve ser um número entre 1 e 4049.
8. Acesse **Network Interface Settings (Configurações da interface de rede)** para selecionar o **Required Port Mode (Modo de porta obrigatório)** e **Advertised Modes (Modos anunciados)**.
   Current Port State (Estado atual da porta) mostra a configuração atual.
9. Clique em  para salvar as alterações.

Altere o modo de endereço IP usando o botão RESET

Você pode ativar ou desativar o DHCP e alterar o modo de endereço IP por meio do botão RESET.

Turn off DHCP and turn on static IP address mode (Desativar DHCP e ativar o modo de endereço IP estático):

1. pressione e segure o botão RESET.
2. Aguarde até que ocorra o seguinte antes de soltar o botão:
   2.1. os LEDs vermelho e verde acendem simultaneamente e você ouve o sinal acústico . Esse processo levará cerca de 15 a 35 segundos.
   2.2. O LED vermelho apaga e você ouve o sinal acústico . Esse processo levará cerca de mais 3 segundos.
3. Solte o botão RESET.

Observação

O dispositivo define os parâmetros de redes às configurações padrão:

- IP address (Endereço IP): `192.168.1.100`
- Network mask (Máscara de rede): `255.255.255.0`
- Default gateway (Gateway padrão): `192.168.1.1`

Turn off DHCP and turn on static IP address mode (Ativar DHCP e desativar o modo de endereço IP estático):

1. pressione e segure o botão RESET.
2. Aguarde até que ocorra o seguinte antes de soltar o botão:

   2.1. os LEDs vermelho e verde acendem simultaneamente e você ouve o sinal acústico . Esse processo levará cerca de 15 a 35 segundos.

   2.2. O LED vermelho apaga e você ouve o sinal acústico . Esse processo levará cerca de mais 3 segundos.

   2.3. O LED verde apaga e você ouve o sinal acústico . Esse processo levará cerca de mais 3 segundos.
3. Solte o botão RESET.

Carregar certificados de usuário

1. Acesse **System (Sistema)** > **Certificates (Certificados)** > **User Certificates (Certificados de usuário)**.
2. Clique em  para carregar um certificado ou uma chave privada.
3. Insira uma **ID de certificado**.
4. Carregue um **User Certificate (Certificado de usuário)** ou uma **Private Key (Chave privada)**.
5. Se você carregar uma chave privada, digite a **Private Key Password (Senha da chave privada)**.
6. Clique em **Upload (Carregar)**.

Observação

- Se um certificado com uma chave RSA privada com mais de 2048 bits for rejeitado, a seguinte mensagem será exibida:
- Para certificados baseados em curvas elípticas, use somente as curvas secp256r1 (também chamada de prime256v1 e NIST P-256) e secp384r1 (também chamada de NIST P-384).

Definir um idioma personalizado

1. Para definir o idioma para um idioma personalizado, acesse **Hardware** > **Display (Exibição)** > **User Localization (Localização do usuário)**.
2. Clique em  para fazer o download do arquivo do idioma original.
3. No arquivo baixado, substitua o texto em inglês pelo novo idioma e salve.
4. Clique em  para carregar o arquivo do idioma traduzido.
5. Acesse **Hardware** > **Display (Visor)** > **Basic settings (Configurações básicas)**.
6. Selecione **Custom (Personalizar)** no menu suspenso **Language (Idioma)**.
7. Clique em  para salvar.
8. Examine o visor do dispositivo para ter certeza de que as traduções estão corretas.

Configurar chamadas

Configurar chamadas com um intercomunicador Axis

Conecte a unidade de atendimento a um intercomunicador Axis para poder aceitar chamadas e efetuar chamadas, bem como controlar bloqueios conectados ao intercomunicador.

Configurar a AXIS I5304
Enable SIP (Ativar SIP):

1. Na interface Web, acesse **Calling (Chamada) > SIP 1 > Configuration (Configuração)**.
2. Selecione**SIP Account Enabled (Conta SIP ativada)**.

Adicione o intercomunicador:

3. Acesse **Directory (Diretório)** > **Devices (Dispositivos)**.
4. Clique em **Add device (Adicionar dispositivo)**.
5. Em **Device name (Nome do dispositivo)**, digite um nome para o intercomunicador.
6. No menu suspenso **Device Type (Tipo de dispositivo)**, selecione **Axis Door Station**.
7. Em **Phone Number (Número de telefone)**, digite o endereço IP do intercomunicador no formato `sip:[ip-address]`.
8. Em **Display (Exibição)**, selecione **Display Device (Exibir dispositivo)**.
9. Em **Unlock Button Function (Função do botão de destravamento)**, digite o código DTMF na coluna **UNLOCK CODE (CÓDIGO DE DESTRAVAMENTO)**.
   O código DTMF padrão é 00.
10. Clique em  para salvar.

Para poder chamar a unidade de atendimento a partir de um intercomunicador Axis, primeiro é necessário configurar o SIP, depois adicionar a unidade de atendimento como um contato e, por fim, configurar o botão de chamada. Neste exemplo, configuraremos o intercomunicador para comunicação ponto a ponto.

Configurar o intercomunicador Axis
Configurar o SIP:

1. Na interface Web do intercomunicador, acesse **Communication (Comunicação)** > **SIP settings (Configurações de SIP)**.
2. Selecione **Enable SIP (Ativar SIP)** e **Allow incoming SIP calls (Permitir chamadas SIP recebidas)**.
3. Clique em **Salvar**.

Adicione a unidade de atendimento da rede como um contato:

4. Vá para **Communication > Contact list (Comunicação > Lista de contatos)**.
5. Clique em **+ Add contact (+ Adicionar contato)**.
6. Digite um nome para a unidade de atendimento.
7. Digite o endereço IP da unidade de atendimento no formato `sip:[ip-address]`.
8. Selecione a conta SIP da qual a chamada será efetuada.

Observação

As opções de disponibilidade são definidas em **System (Sistema)** > **Events (Eventos)** > **Schedules (Agendamentos)**.

9. Escolha a **Availability (Disponibilidade)** do contato. Se houver uma chamada quando o contato não estiver disponível, a chamada é cancelada, a menos que haja um contato de fallback.

Observação

Um fallback é um contato para quem a chamada é encaminhada se o contato original não responde ou fica indisponível.

10. Em **Fallback**, selecione um contato de fallback, se necessário.

11. Clique em **Salvar**.

Configure o botão de chamada do intercomunicador:

12. Acesse **Communication > Calls > Call button (Comunicação > Chamadas > Botão de chamadas)**.
13. Em **Recipients (Destinatários)**, selecione a unidade de atendimento no menu suspenso.

Se quiser usar a unidade de atendimento para destrancar as portas quando alguém ligar pelo intercomunicador, consulte .
Para obter mais informações sobre a configuração dos intercomunicadores Axis, consulte o manual do usuário do seu intercomunicador em *help.axis.com*.

Chamada por proxy SIP

Um proxy SIP é um servidor de rede IP responsável pelo roteamento de chamadas. O proxy SIP transfere as chamadas para outra entidade mais próxima do destino. Pode haver mais de um proxy SIP entre usuários.

Observação

Neste exemplo, usaremos os seguintes parâmetros para fins ilustrativos:

- **Proxy SIP e registrador SIP**: 192.168.50.252
- **Número de telefone (ID)**: 201 (para a unidade de atendimento), 203 (para o dispositivo para o qual está ligando)
- **Número da porta**: 5060

1. Acesse **Calling (Chamada)** > **SIP 1** > **Configuration (Configuração)** para registrar o dispositivo.
2. Selecione**SIP Account Enabled (Conta SIP ativada)**.
3. Em **Device identity (Identidade do dispositivo)**, digite as seguintes informações:
   - **Display Name (Nome de exibição)**: o nome do seu dispositivo
   - **Phone Number (ID) (Número de telefone (ID))**: 201
   - **Domain (Domínio)**: 192.168.50.252
4. Em **SIP Proxy (SIP Proxy)** e **SIP Registrar (Registrador SIP)**, insira as seguintes informações:
   - **Domain (Domínio)**: 192.168.50.252
   - **Porta**: 5060
5. Se o dispositivo exigir autenticação, digite **Authentication ID (ID de autenticação)** e **Password (Senha)**.
6. Acesse **Directory (Diretório)** > **Devices (Dispositivos)** para adicionar o dispositivo para o qual você deseja fazer chamadas.
7. Adicione um novo usuário e digite o número de telefone, neste exemplo 203.
8. Clique em  para salvar.

Destrancar uma porta usando DTMF

Quando alguém liga para a unidade de atendimento de um intercomunicador Axis, é possível usar a sinalização DTMF (Dual-Tone Multi-Frequency Signaling) para destrancar a porta.

Antes de começar:

- configure chamadas com um intercomunicador Axis, consulte .

Observação

- O DTMF é ativado por padrão na unidade de atendimento. Se precisar atualizar suas configurações de DTMF, acesse **Calling (Chamada) > Audio (Áudio) > SIP 1**.
- O código DTMF padrão na unidade de atendimento é 00. Usaremos o código para ilustrar este exemplo.

Este exemplo explica como:

- Definir o sinal DTMF no intercomunicador Axis.

- Configure o intercomunicador para destravar a porta usando o relé interno.

Configurar o intercomunicador Axis
Defina o sinal DTMF no intercomunicador:

1. Acesse **Communication > SIP > DTMF (Comunicação > SIP > DTMF)**.
2. Clique em **+ Add sequence (+ Adicionar sequência)**.
3. Em **Sequence (Sequência)**, insira 00.
4. Em **Descrição**, insira Destravar porta.
5. Em **Accounts (Contas)**, selecione a conta SIP.
6. Clique em **Salvar**.

Configure o intercomunicador para destravar a porta usando o relé interno:

7. Acesse **System > Events > Rules (Sistema > Eventos > Regras)** e adicione uma regra:
8. No campo **Nome**, insira DTMF Destravar porta.
9. Na lista de condições, em **Call (Chamada)**, selecione **DTMF** e **Unlock door (Destravar porta)**.
10. Na lista de ações, em **I/O (E/S)**, selecione **Toggle I/O once (Alternar E/S uma vez)**.
11. Na lista de portas, selecione **Relay 1 (Port 4) (Relé 1 (Porta 4))**.
12. Altere **Duration (Duração)** para 00:00:07, o que significa que a porta está aberta por 7 segundos.
13. Clique em **Salvar**.

Ao receber uma chamada do intercomunicador Axis, você pode destrancar a porta conectada ao intercomunicador.

Mostrar vídeo de uma câmera Axis

É possível conectar uma câmera Axis externa à unidade de atendimento. Ao receber uma chamada de um intercomunicador, você tem a opção de visualizar o fluxo de vídeo da câmera na tela. A unidade de atendimento permite usar streams RTSP de câmeras de vídeo IP padrão com resoluções de até 1280x720px a 30 fps usando o codec H.264 ou MJPEG.

Requisitos:

- Recomendamos usar sempre o firmware mais recente.
- Um intercomunicador conectado. Para obter mais informações, consulte .
- Uma câmera Axis compatível com streams RTSP que atenda aos requisitos acima.

Adicionar a câmera à unidade de atendimento

Observação

Você pode usar a seção **External IP Camera Log (Registro da câmera IP externa)** para ajudar na configuração. Aqui você pode ver a comunicação básica com a câmera externa.

1. Na interface Web da unidade de atendimento, acesse **Hardware** > **Camera (Câmera)** e selecione uma das guias numeradas.
2. Selecione **Camera Enabled (Câmera: ativada)**.
3. Em **Camera Assignment (Atribuição da câmera)**, clique em **+** e selecione o intercomunicador conectado na lista.
4. Em **Settings (Configurações)**, digite um **Display Name (Nome de exibição)** para a câmera. Isso será exibido no diretório do dispositivo.
5. Digite o **RTSP Stream Address (Endereço de stream RTSP)** da câmera que deseja usar. Use o seguinte formato de endereço de stream RTSP: `rtsp://[ip-address]/axis-media/media.amp?videocodec=h264&resolution=1280x720`.
6. Digite o **nome de usuário** e a **Password (Senha)**da conexão da câmera. Isso só é necessário se a câmera usar autenticação.

7. Digite a **Local RTP Port (Porta RTP local)**.
8. Clique em  para salvar.

Você pode ter uma visão em tempo real da câmera em **Camera Preview (Visualização da câmera)** na unidade de atendimento, se tudo tiver sido configurado corretamente.

Conectar uma campainha

Com um botão de campainha, é possível ligar para o dispositivo diretamente sem o uso de outros dispositivos. Quando você pressiona o botão, o dispositivo começa a tocar de acordo com a configuração.

Para fazer essa configuração, você precisa da AXIS I5304, de uma campainha (botão) e de um cabo de dois fios.

Conectar a campainha

1. Remova a unidade de atendimento do suporte.
2. Coloque o dispositivo, voltado para baixo, sobra uma superfície macia onde não possa danificar o visor.
3. Na parte traseira, conecte o cabo de 2 fios ao dispositivo.

Ajuste do som da campainha

- Para alterar o toque, acesse **Services (Serviços)** > **User sounds (Sons do usuário)** > **Sound Mapping (Mapeamento de som)** e selecione um toque no menu suspenso **Doorbell (Campainha)**.
- Para configurar o volume, acesse **Hardware** > **Audio (Áudio)**. Em **Phone Call Volume (Volume da chamada telefônica)**, defina o volume em dB para **Ringtone Volume (Volume do toque)**.

Enviar comandos HTTP do visor do dispositivo

É possível configurar o dispositivo para enviar comandos HTTP tocando em um botão na tela inicial do visor.

É possível definir até três comandos HTTP diferentes para a tela inicial e configurar um botão para cada comando. Quando você toca no botão, o dispositivo envia o comando.

Observação

Os comandos HTTP estão disponíveis no manual da API HTTP ou na TESTool da API HTTP.

Consulte *wiki.2n.com/hip/hapi/latest/en* para obter o manual da API HTTP. Para acessar a TESTool, digite o endereço IP do intercomunicador e digite `/apitest.html` no final, por exemplo, `https://192.168.49.88/apitest.html`.

Este exemplo mostra como configurar comandos para acionar o Switch 1 e para manter o Switch 2 aberto em um intercomunicador em rede.

1. Acesse **Services (Serviços)** > **HTTP Command (Comando HTTP)**> **HTTP Command (Configuração do comando HTTP da tela inicial)**.
2. Na linha 1, em **URL**, insira o comando HTTP para o switch 1: `https://[ip-address]/api//switch/ctrl?switch=1&action=on`.
   Substitua `[ip-address]` pelo endereço do dispositivo.
3. Na linha 2, em **URL**, insira o comando HTTP para o switch 2: `https://[ip-address]/api//switch/ctrl?switch=2&action=hold`.
   Substitua `[ip-address]` pelo endereço do dispositivo.
4. Selecione um ícone para a tela inicial do visor para cada comando.
5. Digite um nome para cada comando.
6. Digite um nome de usuário para cada comando. Isso é necessário caso a conta da API HTTP para autorização esteja definida no dispositivo receptor do comando.
7. Digite uma senha para o nome de usuário de cada comando.

8. Clique em  para salvar.

Adicionar mais botões de desbloqueio

1. No visor, defina os códigos de ativação do intercomunicador IP.
2. Na interface Web, acesse **Directory (Diretório)** > **Devices (Dispositivos)**.
3. Para adicionar o intercomunicador, clique em **Add device (Adicionar dispositivo)**.
4. Preencha as informações desejadas em **Basic settings (Configurações básicas)**, **Cameras (Câmeras)**, **Display (Exibição)**, **Call Button Function (Função do botão de chamada)**, e **Alarm call (Chamada de alarme)**.
5. Em **Unlock Button Function (Função do botão de destravamento)**, adicione os códigos de ativação do switch em **Unlock Code (Código de destravamento)**. Você também pode dar a cada botão um nome exclusivo.
6. Clique em  para salvar.

Criar um perfil de horário

Para usar perfis de horário do **Do Not Disturb Mode With Time Profile (Modo Não perturbe com perfil de horário)**, configure o perfil de horário antes.

1. Acesse **Directory (Diretório)** > **Time Profiles (Perfis de horário)**
2. Selecione um número no cabeçalho.
3. Em **Basic settings (Configurações básicas)**, digite um nome para o perfil.
4. Clique na linha do tempo do dia que deseja adicionar à sua programação.
5. Ajuste os horários e clique em  para salvar.
6. Clique em  para salvar o perfil de horário.

A interface Web

Para alcançar a interface Web do dispositivo, digite o endereço IP do dispositivo em um navegador da Web.

Language (Idioma): Clique em um dos códigos de idioma para definir o idioma temporariamente.

Log out (Fazer logout) : Clique para sair da interface Web.

: compartilhe seus comentários.

: mostre dicas e truques da seção de configuração.

Estado

Dispositivo

Device Info (Informações do dispositivo): lista informações sobre o dispositivo, como o nome e a versão do hardware.

- **Factory Certificate Installed (Certificado instalado de fábrica)**: especifica se um certificado de usuário e uma chave privada estão instalados e podem validar o direito de o intercomunicador se comunicar com o servidor de configuração automática (ACS).
- **Locate device (Localizar dispositivo)**: clique para iniciar a sinalização óptica e acústica de um dispositivo. A luz de fundo do controle no dispositivo acende e um som é emitido. Se o dispositivo não tiver um alto-falante integrado, conecte um alto-falante externo para usar a sinalização acústica.

Serviços

Network Interface Status (Status da interface de rede): mostra o status e as informações relacionadas à rede

Phone status (SIP1) (Status do telefone (SIP1)): mostra o status e as informações relacionadas ao telefone por SIP 1.

Phone status (SIP2) (Status do telefone (SIP2)): mostra o status e as informações relacionadas ao telefone por SIP 2.

Registros de chamadas

A lista inclui os últimos 20 registros, organizados da última chamada para a mais antiga. Use a barra **Search (Pesquisa)** para pesquisar um registro de chamada com base no nome.

Pesquisa: Pesquise um registro de chamada com base no nome.

Nome: O nome do dispositivo que fez ou recebeu a chamada.

Date and Time (Data e hora): a data e a hora em que a chamada foi feita ou recebida.

Call Duration (Duração da chamada): a duração da chamada em segundos.

 : indica que se trata de uma chamada efetuada.

 : indica que se trata de uma chamada perdida.

 : indica que se trata de uma chamada recebida.

 : indica que a chamada foi atendida em outro lugar.

 : exclui o registro de chamada na linha selecionada ou todos os registros de chamada se você clicar no ícone na linha do cabeçalho.

Eventos

Mostra os últimos 500 eventos capturados pelo dispositivo. Use o menu suspenso para filtrar com base no tipo de evento.

TIME (HORA): mostra a hora em que o evento ocorreu.

EVENT TYPE (TIPO DE EVENTO): mostra o tipo de evento que ocorreu. Consulte a lista a seguir para obter mais informações sobre os tipos de eventos disponíveis.

- **ApiAccessRequested**: gerado sempre que a solicitação é enviada para /api/accesspoint/grantaccess com o resultado "success": verdadeiro.
- **CallSessionStateChanged**: descreve a direção/estado da chamada, o endereço, o número da sessão e o número de sequência da chamada.
- **CallStateChanged**: indica a direção da chamada e a identificação da conta oponente/SIP em uma mudança de estado da chamada.
- **CapabilitiesChanged**: descreve uma alteração na lista de funções disponíveis do dispositivo.
- **ConfigurationChanged**: descreve uma alteração na configuração do dispositivo.
- **DeviceState**: descreve uma alteração no estado do dispositivo, por exemplo, a inicialização do dispositivo.
- **DtmfEntered**: o código DTMF recebido na chamada ou fora da chamada localmente.
- **DtmfSent**: o código DTMF enviado na chamada ou fora da chamada localmente.
- **ExternalCameraStateChanged**: descreve uma mudança de estado da câmera externa conectada.
- **InputChanged**: descreve uma mudança de estado da entrada lógica.
- **KeyPressed**: gerado quando um botão é pressionado (os dígitos do teclado numérico são 0, 1, 2..., 9 e os botões de discagem rápida são %1, %2...).
- **KeyReleased**: gerado quando um botão é liberado (os dígitos do teclado numérico são 0, 1, 2..., 9 e os botões de discagem rápida são %1, %2...).
- **LoginBlocked**: gerado após três tentativas incorretas de login na interface Web. Contém informações sobre o endereço IP.
- **RegistrationStateChanged**: descreve uma alteração do estado de registro do proxy SIP.

DESCRIPTION (DESCRIÇÃO): mostra os detalhes do tipo de evento.

Diretório

Dispositivos

Find device (Encontrar dispositivo): clique para localizar dispositivos disponíveis na rede local.

Add device (Adicionar dispositivo): clique para adicionar um novo dispositivo.

: faça download da lista de contatos existentes no formato .csv do diretório

: importe uma lista de contatos no formato .csv para o diretório.

- **Replace Directory (Substituir diretório)**: selecione se desejar substituir o diretório existente pelo arquivo importado.
- **Import to Directory (Importar para diretório)**: selecione se desejar importar a lista de contatos e adicioná-la ao diretório existente.

Pesquisa: Pesquise o nome do dispositivo ou o número do telefone.

Tipo: Indica o tipo de dispositivo.

Nome: o nome do dispositivo.

Phone Number (Número do telefone): o número de telefone do dispositivo.

Recursos: mostra os recursos do dispositivo por meio dos seguintes ícones:

- : o dispositivo é listado no visor.
- : o dispositivo define uma chamada de alarme depois que você pressiona a campainha.
- : o dispositivo permite receber chamadas.

Para localizar ou adicionar um novo dispositivo, clique em **Find device (Encontrar dispositivo)** ou **Add device (Adicionar dispositivo)**. Para editar um dispositivo existente, clique em ›. O menu de configuração para adicionar ou editar um dispositivo contém:

Configurações básicas

- **Device name (Nome do dispositivo)**: digite o nome do dispositivo para o contato selecionado. Esse parâmetro é opcional e ajuda você a localizar itens no diretório com mais facilidade.
- **Displayed Icon (Ícone exibido)**: selecione se desejar mostrar um ícone padrão ou um ícone de recepção.
- **Tipo de dispositivo**: selecione o tipo de dispositivo que está adicionando.
- **Phone Number (Número do telefone)**: digite o número de telefone do ramal para o qual a chamada deve ser direcionada.
  - Insira `sip:[user_id@]domain[:port]` para chamadas SIP diretas, por exemplo, `sip:200@192.168.22.15` ou `sip:name@yourcompany`.
  - Insira `device:device_name` para chamar dispositivos 2N.
  - Defina o nome do dispositivo no aplicativo para dispositivos móveis. Digite /1 ou /2 (conta 1 ou 2) atrás do número de telefone para especificar qual conta SIP será usada para chamadas efetuadas.
  - Digite /S ou /N para forçar uma chamada criptografada ou não criptografada. As seleções de conta e criptografia podem ser combinadas no sufixo /1S, por exemplo.
- **Individual Ringtone (Toque individual)**: defina um toque individual para o contato.
- **Enable Viewing the Intercom's External Camera (Ativar a visualização da câmera externa do intercomunicador)**: ativa a alternância de um stream de uma câmera externa conectada ao intercomunicador 2N. Se você selecionar essa opção, o botão da câmera externa aparecerá durante chamadas e visualizações.
- **Face Zooming Button (Botão de zoom facial)**: você pode definir se o dispositivo terminal do contato pode monitorar rostos durante chamadas de vídeo. Se você selecionar essa opção, o botão de monitoramento facial aparecerá durante chamadas e visualizações de chamadas.
- ✎: clique para editar os detalhes do número de telefone.
  - **Call Type (Tipo de chamada)**: defina o esquema no URI de destino chamado. Se você escolher
    - **[unspecified]**: o URI usará os dados das configurações da conta SIP.
    - **sip**: Chamada SIP direta (`sip:`).
    - **device (dispositivo)**: chamadas locais 2N (`device:`).
    - **rava**: chamadas para dispositivos Crestron (`rava:`).
    - **vms**: chamadas com um VMS, por exemplo, AXIS Camera Station (`vms:`).
  - **Destination (Destino)**: configure as outras partes do URI de destino chamado. Como regra, ele contém o número, o endereço IP, o domínio, a porta ou o identificador do dispositivo. Digite um asterisco (*) para chamadas para um VMS.
  - **Preferred SIP Account (Conta SIP preferencial)**: selecione a conta SIP a ser usada para fazer chamadas.
  - **Call Encryption (Criptografia de chamada)**: selecione se deseja usar a criptografia de chamada ou nenhuma criptografia.
  - **Door Opening (Abertura de porta)**: selecione para abrir portas por meio de retornos de chamada.

Câmeras

- **Cameras Assigned to This Device (Câmeras atribuídas a este dispositivo)**: digite as câmeras, números de 1 a 16, separadas por vírgulas, na ordem em que devem aparecer durante as chamadas com esse dispositivo. Configure as câmeras em **Hardware > Câmera**.

Visor

- **Display Device (Exibir dispositivo)**: selecione para exibir esse dispositivo.
- **Display on Top (Exibir na parte superior)**: selecione para exibir esse dispositivo na parte superior da lista.
- **Alternative Name (Nome alternativo)**: digite um nome a ser exibido em vez do nome do dispositivo.

Função do botão de chamada

- **Start Call on Short Press (Iniciar chamada com um pressionamento curto)**: selecione para poder iniciar uma chamada para o dispositivo selecionado após um pressionamento curto do botão de chamada. Se esse for o único contato configurado, um pressionamento curto do botão de travamento abrirá a porta.

Chamada de alarme

- **Start Call With Doorbell Button (Iniciar chamada com o botão de campainha)**: selecione para iniciar uma chamada telefônica para esse dispositivo depois que alguém pressionar o botão de chamada de alarme. Defina a função de chamada do alarme da campainha em **Hardware > Digital inputs > Doorbell button (Hardware > Entradas digitais > Botão da campainha)**.

Função do botão de destravamento

- **Nome**: Insira um nome para o botão de destravamento.
- **Lift**: selecione para exibir o ícone do botão de travamento/destravamento da porta.
- **Unlock Code (Código de destravamento)**: o código de destravamento é usado para destravar uma porta remotamente. Certifique-se de que o código inclua pelo menos dois caracteres para destrancar uma porta por meio de um teclado do intercomunicador e pelo menos um caractere para destrancar a porta por DTMF em um telefone. Os caracteres compatíveis incluem * e #. Recomendamos o uso de pelo menos quatro caracteres.

Perfis de horário

Configure perfis de horário e atribua-os ao modo Não perturbe para definir quando o modo estará disponível.

1, 2, 3, 4... : os diferentes perfis. Clique para abrir um perfil. Você pode criar até 20 perfis.

Configurações básicas

- **Nome do perfil**: insira o nome do perfil.

Profile Time Sheet (Folha de horas do perfil): clique e arraste na linha do tempo para criar barras azuis que mostram quando o modo Não perturbe é permitido. Se você tiver configurado feriados, a linha **Holiday (Feriado)** será aplicada independentemente do dia da semana.

Para definir um perfil de horário, acesse **Calls > General settings > Incoming calls (Chamadas > Configurações gerais > Chamadas recebidas)** e selecione o perfil em **Do Not Disturb Mode With Time Profile (Modo Não perturbe com perfil de horário)**.

Feriados

Configure o intervalo de tempo para feriados, como domingos e feriados públicos.

Para configurar feriados para os próximos 10 anos, selecione um ano na parte superior da tela. Para marcar ou desmarcar feriados, use o calendário anual.

Os feriados anuais fixos são marcados em verde, e os feriados que variam de ano para ano são marcados em azul. Para gerenciar feriados, clique em uma data uma vez para adicionar um feriado fixo e clique duas vezes para adicionar um feriado variável. Para remover um feriado de sua lista, clique três vezes.

Chamada

Configurações gerais

- **Call Time Limit (Limite de tempo da chamada)**: defina um limite para a chamada em segundos. O dispositivo emite um bipe 10 segundos antes de a chamada terminar para sinalizar que o limite da chamada está se aproximando. Para estender o tempo da chamada durante a chamada, digite qualquer caractere DTMF. Se o limite de tempo da chamada estiver configurado como 0 e o SRTP não for usado, a chamada não será limitada por tempo.

Chamadas recebidas

- **Call Answering Mode (SIP 1 and 2) (Modo de atendimento de chamadas (SIP 1 e 2))**: selecione como lidar com chamadas recebidas. Você pode configurar o modo de recebimento de chamadas para cada conta SIP separadamente. As três seguintes opções estão disponíveis:
  - **Always Busy (Sempre ocupado)**: o dispositivo rejeita chamadas recebidas.
  - **Pickup manual (Atendimento manual)**: o dispositivo toca para sinalizar o recebimento de chamadas e o usuário pode pressionar um botão para atender.
  - **Automatic (Automático)**: o dispositivo atende automaticamente às chamadas recebidas.
- **Local Call Receiving Mode (Modo de recebimento de chamada local)**: selecione como lidar com chamadas locais recebidas. As três seguintes opções estão disponíveis:
  - **Always Busy (Sempre ocupado)**: o dispositivo rejeita chamadas recebidas.
  - **Pickup manual (Atendimento manual)**: o dispositivo toca para sinalizar o recebimento de chamadas e o usuário pode pressionar um botão para atender.
  - **Automatic (Automático)**: o dispositivo atende automaticamente às chamadas recebidas.
- **Voicemail Mode (Modo de correio de voz)**: selecione se desejar usar ou não o correio de voz quando uma mensagem não for atendida. As três seguintes opções estão disponíveis:
  - **OFF (DESLIGAR)**: a chamada é encerrada se não for atendida.
  - **Away Message Only (Apenas mensagem de ausência)**: o dispositivo reproduz uma mensagem pré-gravada se a chamada não for atendida.
  - **Video Voicemail (Correio de voz por vídeo)**: o dispositivo reproduz uma mensagem pré-gravada e permite que o autor da chamada grave uma mensagem de 20 segundos.
- **Pick Up In (Atender em)**: insira o tempo em segundos antes que o dispositivo atenda automaticamente a chamada. Essa opção só estará disponível se você tiver selecionado **Automatic (Automático)** como modo de atendimento de chamadas ou de recebimento de chamadas locais.
- **Reject Calls in DND Mode (Rejeitar chamadas no modo DND)**: selecione para rejeitar automaticamente as chamadas no modo "Não perturbe". Você pode usar essa opção para redirecionamento imediato de chamadas, por exemplo, para uma chamada de telefone celular.
- **Mute Doorbell in DND Mode (Silenciar campainha no modo DND)**: selecione para silenciar todas as chamadas da campainha.
- **Do Not Disturb Mode With Time Profile (Modo Não perturbe com perfil de horário)**: selecione para usar perfis de horário predefinidos ou selecione manualmente um perfil de horário individual. Crie perfis de horário em **Directory > Time profiles (Diretório > Perfis de horário)**.

Chamadas efetuadas

- **Connection Time Limit (Limite de tempo de conexão)**: defina o tempo, em segundos, durante o qual o dispositivo deve tentar se conectar à rede antes de encerrar a chamada efetuada. Recomendamos configurar mais de 20 segundos se você se conectar à rede GSM por meio de gateways GSM.
- **Ring time limit (Limite de tempo de toque)**: configure o tempo, em segundos, antes de o dispositivo encerrar uma chamada efetuada não atendida. Configure o tempo para mais de 20 segundos se você se conectar à rede GSM por meio de gateways GSM. Valor mínimo: 1 s, valor máximo: 600 s. Defina 0 para desativar o parâmetro de tempo.

Registro de chamadas

- **Save Image During Call (Salvar imagem durante a chamada)**: tira automaticamente um ou mais instantâneos de cada chamada de vídeo e os salva no registro de chamadas.

Observação

Ao desmarcar a opção **Save Image During Call (Salvar imagem durante a chamada)**, o sistema exclui todos os instantâneos, mas mantém os registros de chamadas.

- **Automatic Image Count (Contagem automática de imagens)**: selecione a quantidade de instantâneos que o dispositivo deve tirar e salvar durante uma chamada.

Configurações avançadas

- **Starting RTP Port (Porta RTP inicial)**: configure a porta RTP local inicial no intervalo de 64 portas usadas para transmissão de áudio e vídeo. O valor padrão é 4900 (o que significa que o intervalo será de 4900-4963). O parâmetro se aplica a ambas as contas SIP.
- **RTP Timeout (Tempo limite de RTP)**: configure o tempo, em segundos, para receber pacotes RTP de streams de áudio durante uma chamada. Se esse limite for excedido (nenhum pacote RTP for recebido), o dispositivo encerrará a chamada. Digite 0 para desativar essa opção. A opção se aplica a ambas as contas SIP.
- **Extended SIP Logging (Registro de SIP estendido)**: permita que o syslog grave detalhes de telefonia SIP para fins de solução de problemas.

SIP

Use SIP para configurar, encerrar e encaminhar chamadas entre dois dispositivos SIP, por exemplo, um intercomunicador e uma unidade de atendimento. Dispositivos SIP podem estabelecer conexões diretamente entre si, por meio de chamadas SIP diretas ou por meio de um ou mais servidores.

Configuração

Você pode configurar duas contas SIP nesse dispositivo: **SIP 1** e **SIP 2**.

SIP Accound Enabled (Conta SIP ativada): selecione para poder efetuar chamadas e receber chamadas das contas SIP do dispositivo.

Identidade do dispositivo

- **Display Name (Nome de exibição)**: o nome que aparece no telefone do receptor.
- **Phone Number (ID) (Número de telefone (ID))**: configure o número de telefone do dispositivo ou outra ID exclusiva que consista em caracteres ou dígitos. Juntamente com o domínio, esse número identifica o dispositivo exclusivamente em chamadas e registros.
- **Domain (Domínio)**: Configure o nome de domínio do serviço com o qual o dispositivo está registrado. Normalmente, é o mesmo do endereço do proxy SIP ou do registrador.
- **Test Call (Testar chamada)**: faça uma chamada de teste para um número de telefone selecionado.

Autenticação

- **Authentication ID (ID de autenticação)**: insira a ID de usuário alternativa de autenticação do dispositivo.
- **Senha**: defina a senha de autenticação do dispositivo Se o seu PBX não exigir autenticação, a senha não será aplicada.

Proxy SIP

O servidor da rede IP responsável pelo roteamento de chamadas. Pode haver uma ou mais unidades de proxy SIP entre os usuários.

- **Proxy Address (Endereço proxy)**: configure o endereço IP ou o nome de domínio do proxy SIP.
- **Proxy Port (Porta do proxy)**: configure a porta do proxy SIP, normalmente 5060. Deixe o campo vazio para usar a porta padrão.
- **Backup Proxy Address (Endereço proxy de backup)**: configure o endereço IP ou o nome de domínio do proxy SIP de backup. O endereço é usado se o proxy principal deixar de responder às solicitações.
- **Backup Proxy Port (Porta proxy de backup)**: configure a porta do proxy SIP de backup, normalmente 5060. Deixe o campo vazio para usar a porta padrão.

Registrador SIP

O servidor de rede IP responsável pelo registro do usuário em uma determinada seção da rede. Como regra, o registro de dispositivo SIP é necessário para que um usuário esteja acessível para os demais em um determinado número de telefone. O Registrador SIP e o Proxy SIP geralmente são instalados no mesmo servidor.

- **Registration Enabled (Registro ativado)**: ative para usar o registro do dispositivo com o Registrador SIP definido.
- **Endereço do registrador**: configure o endereço IP ou o nome de domínio do Registrador SIP.
- **Registrar Port (Porta do registrador)**: configure a porta do registrador SIP, normalmente 5060. Deixe o campo vazio para usar a porta padrão.
- **Backup Registrar Address (Endereço do registrador de backup)**: configure o endereço IP ou o nome de domínio do registrador SIP. O endereço é usado se o registrador principal deixar de responder às solicitações.
- **Backup Registrar Port (Porta do registrador de backup)**: configure a porta do registrador SIP de backup, normalmente 5060. Deixe o campo vazio para usar a porta padrão.
- **Registration Expiry (Expiração do registro)**: defina o tempo de expiração em segundos. O Registrador SIP pode alterar o tempo de expiração sem informar a você.
- **Registration State (Estado do registro)**: mostra se o dispositivo está registrado ou não.
- **Failure Reason (Motivo da falha)**: mostra o motivo da última tentativa de registro com falha.

Configurações avançadas

- **SIP Transport Protocol (Protocolo de transporte SIP)**: configure o protocolo de comunicação SIP. Escolha entre UDP (padrão), TCP ou TLS.
- **Lowest allowed TLS version (Versão de TLS mais baixa permitida)**: defina a versão de TLS mais baixa aceita pelo dispositivo para conexões.
- **Verify Server Certificate (Verificar certificado do servidor)**: verifica o certificado público do servidor SIP em relação aos certificados CA no dispositivo.
- **Certificado de cliente**: Especifique o certificado e a chave privada do cliente usados para verificar a autoridade do intercomunicador para se comunicar com o servidor SIP.
- **Local SIP Port (Porta SIP local)**: configure a porta local do dispositivo para sinalização SIP. Se você alterar esse valor padrão, ele não entrará em vigor até que você reinicie o dispositivo. O valor padrão é 5060.
- **PRACK Enabled (PRACK ativado)**: ative o método PRACK para confirmação confiável de mensagens SIP com códigos 101-199.
- **REFER Enabled (REFER Ativado)**: ative o método SIP REFER para transferência de chamadas.
- **Send KeepAlive Packets (Enviar pacotes KeepAlive)**: defina se desejar que o dispositivo envie pacotes STUN/CRLF para o registrador em intervalos regulares e SIP OPTIONS durante as chamadas para manter a conexão de configuração ativa.
- **IP Address Filter Enabled (Filtro de endereço IP ativado)**: bloqueia pacotes SIP de endereços que não sejam um Proxy SIP e um Registrador SIP, o que ajuda a melhorar a segurança da comunicação e a impedir chamadas telefônicas não autorizadas.
- **Receive Encrypted Calls Only (SRTP) (Receber apenas chamadas criptografadas (SRTP))**: defina se deseja receber apenas chamadas criptografadas por SRTP para essa conta, e rejeitar chamadas não criptografadas. Para aumentar a segurança, recomendamos que você use também o TLS como protocolo de transporte SIP.
- **Encrypted Outgoing Calls (SRTP) (Chamadas efetuadas criptografadas (SRTP))**: defina se desejar que chamadas efetuadas dessa conta sejam criptografadas por SRTP. Para aumentar a segurança, recomendamos que você use também o TLS como protocolo de transporte SIP.
- **Use MKI in SRTP Packets (Usar MKI em pacotes SRTP)**: use o MKI (Identificador de chave mestra) se seu interlocutor o exigir para identificar a chave mestra quando várias chaves forem giradas nos pacotes SRTP.
- **Adaptive Control of Video Quality (Controle adaptativo da qualidade do vídeo)**: permita o uso do perfil RTP estendido para feedback via RTCP (RTP/AVPF) e o uso do controle de qualidade de vídeo interativo de acordo com a RFC-4585. Isso permite adaptar o fluxo de dados de vídeo para corresponder à qualidade atual da conexão da rede.
- **Do Not Play Incoming Early Media (Não reproduzir mídia antecipada recebida)**: impede a reprodução do stream de áudio recebido de um PBX ou outro dispositivo antes que a chamada seja atendida (mídia antecipada). Em vez disso, um toque de chamada local padrão é reproduzido.
- **QoS DSCP Value (Valor DSCP de QoS)**: configure a prioridade do pacote SIP na rede como um valor padrão decimal. Esse valor padrão é enviado no campo Type of Service (Tipo de serviço, TOS) no cabeçalho do pacote IP. Se você alterar esse valor padrão, ele não entrará em vigor até que você reinicie o dispositivo.
- **STUN Enabled (STUN ativado)**: permita o uso de endereços e portas adquiridos do servidor STUN configurado nos cabeçalhos SIP e na negociação de mídia SDP.
- **STUN server address (Endereço do servidor STUN)**: configure o endereço IP do servidor STUN usado para essa conta SIP.
- **STUN server port (Porta do servidor STUN)**: configure a porta do servidor STUN usado para essa conta SIP.
- **External IP address (Endereço IP externo)**: digite o endereço IP público ou o nome do host do roteador ao qual seu dispositivo está conectado. Se seu dispositivo tiver um endereço IP público, você poderá deixar esse campo em branco.

- **Compatibility With Broadsoft Devices (Compatibilidade com dispositivos Broadsoft)**: configure o modo de compatibilidade do PBX Broadsoft. Depois de receber um novo convite de um PBX nesse modo, a unidade de atendimento responde repetindo o último SDP enviado com os codecs usados no momento, em vez de enviar uma oferta completa.
- **Rotate SRV Records (Rotação de registros SRV)**: permita a rotação de registros SRV para Registrador e Proxy SIP. Essa é uma maneira alternativa de alternar para servidores de backup se o servidor principal falhar ou ficar indisponível.

Vídeo

Codecs de vídeo

- **Codec**: O nome do codec de vídeo.
- **Enabled (Ativado)**: selecione para ativar o codec de vídeo.
- **Priority (Prioridade)**: defina a prioridade do codec de vídeo.

Configurações de codec estendido

- **Profile (Perfil)**: Os perfis de codecs de vídeo disponíveis.
- **Enabled (Ativado)**: ative o modo de pacotes. O tipo de carga útil pode ser selecionado de forma automática, caso não possa ser definido manualmente.
- **SDP Payload Type (Tipo de carga SDP)**: configure o tipo de carga do codec de vídeo H.264 (modo de pacotes 1). Defina um valor padrão entre 96 e 127 ou defina como 0 para desativar esse tipo de codec.

Áudio

Codecs de áudio

- **Codec**: o nome dos codecs de áudio na lista.
- **Enabled (Ativado)**: Selecione para ativar os codecs de áudio na lista.
- **Priority (Prioridade)**: Defina a prioridade dos codecs de áudio na lista.

Envio de DTMF

Esta seção ajuda você a definir como o dispositivo deve enviar caracteres DTMF. Verifique as opções e configurações de recebimento de DTMF do receptor para garantir que o envio de DTMF funcione conforme o esperado.

- **In-Band (áudio) (Na banda (áudio))**: use o método clássico de envio de DTMF na banda de áudio usando tons duplos padronizados.
- **RTP (RFC-2833)**: envie DTMF por meio de RTP de acordo com a RFC-2833.
- **SIP INFO (RFC-2976)**: envie DTMF por meio de mensagens SIP INFO de acordo com a RFC-2976.

Recebimento de DTMF

Esta seção ajuda você a definir como receber caracteres DTMF de um intercomunicador. Verifique as opções e configurações de envio de DTMF do remetente para garantir que o dispositivo possa receber DTMF conforme esperado.

- **In-Band (áudio) (Na banda (áudio))**: use a recepção clássica de tom duplo DTMF na banda de áudio.
- **RTP (RFC-2833)**: use o recebimento de DTMF via RTP de acordo com a RFC-2833.
- **SIP INFO (RFC-2976)**: use DTMF por meio de mensagens SIP INFO de acordo com a RFC-2976.

Configurações de qualidade da transmissão

- **QoS DSCP Value (Valor DSCP de QoS)**: configure a prioridade do pacote RTP de áudio na rede. O valor padrão é enviado no campo TOS (Type of Service, Tipo de serviço) no cabeçalho do pacote IP.
- **Jitter Compensation (Compensação de jitter)**: selecione o comprimento do buffer para compensar os intervalos irregulares em chegadas de pacotes de áudio. Defina um valor padrão mais alto para aumentar a imunidade de recepção ao custo de um atraso de som maior.

Chamadas locais

Configuração

Local Calls Enabled (Chamadas locais ativadas): Permite chamadas locais entre dispositivos 2N e a AXIS I5304 Network Answering Unit na LAN. Se você desativar as chamadas locais, os outros dispositivos na LAN não poderão chamar o dispositivo usando o formato dispositivo:ID_do_ dispositivo.

Identificação de rede

- **Device ID (ID do dispositivo)**: defina a ID do dispositivo a ser exibida na lista de dispositivos da LAN para outros dispositivos na mesma LAN. Para direcionar uma chamada para esse dispositivo, insira o número de telefone do usuário como dispositivo:ID_do_ dispositivo nesses dispositivos.
- **Test Call (Testar chamada)**: faça uma chamada de teste para um número de telefone selecionado.

Conexão com intercomunicadores

- **Access Key 1, 2 (Chave de acesso 1, 2)**: defina a chave de acesso compartilhada pelas unidades de atendimento 2N, os intercomunicadores e a AXIS I5304 Network Answering Unit. Verifique se as chaves correspondem. Se isso não acontecer, os dispositivos não poderão se comunicar.

Conexão com unidades de atendimento

- **Access Key (Chave de acesso)**: defina a chave de acesso compartilhada pelas unidades de atendimento 2N, os intercomunicadores e a AXIS I5304 Network Answering Unit. Verifique se as chaves correspondem. Se isso não acontecer, os dispositivos não poderão se comunicar.
- **Multicast Address (Endereço multicast)**: defina o endereço multicast da rede para o qual as mensagens da unidade de atendimento serão enviadas.

Dispositivos da LAN

- **LAN Device Count (Contagem de dispositivos da LAN)**: mostra o número de dispositivos locais na rede.
- **Show LAN device List (Mostrar lista de dispositivos da LAN)**: clique em **Show (Mostrar)** para mostrar uma lista detalhada dos dispositivos locais na rede.

Áudio

Envio de DTMF

- **In-Band (áudio) (Na banda (áudio))**: use o método clássico de envio de DTMF na banda de áudio usando tons duplos padronizados.
- **RTP (RFC-2833)**: envie DTMF por meio de RTP de acordo com a RFC-2833.
- **SIP INFO (RFC-2976)**: envie DTMF por meio de mensagens SIP INFO de acordo com a RFC-2976.

Recebimento de DTMF

- **In-Band (áudio) (Na banda (áudio))**: use a recepção clássica de tom duplo DTMF na banda de áudio.
- **RTP (RFC-2833)**: use o recebimento de DTMF via RTP de acordo com a RFC-2833.
- **SIP INFO (RFC-2976)**: use DTMF por meio de mensagens SIP INFO de acordo com a RFC-2976.

Configurações de qualidade da transmissão

- **Jitter Compensation (Compensação de jitter)**: selecione o comprimento do buffer para compensar os intervalos irregulares em chegadas de pacotes de áudio. Defina um valor padrão mais alto para aumentar a imunidade de recepção ao custo de um atraso de som maior.

Serviços

Desbloqueio

Desbloqueio de configurações

- **Default Unlock Code (Código de desbloqueio padrão)**: use o código padrão para chamadas com um dispositivo/número de telefone que não esteja na agenda telefônica da unidade.
- **Hang Up After Door Unlocking (Desligar após destravamento da porta)**: encerra a chamada após o envio bem-sucedido da solicitação de destravamento da porta.
- **Hang-Up Delay (Atraso de desligamento)**: configure um tempo de atraso para encerrar a chamada. Quando a solicitação de destravamento for enviada, o dispositivo encerrará a chamada após o tempo definido.
- **Show Door Open Sensor (Mostrar sensor de porta aberta)**: mostra o estado do sensor de porta aberta do intercomunicador.

Comando HTTP

Crie botões que aparecem na tela inicial do visor, durante chamadas e na visualização da câmera.

As configurações de comando HTTP são as mesmas para **tela inicial**, **na chamada** e **câmera externa**.

- **Command (Comando)**: você pode configurar até três comandos para cada exibição de botão.
- **URL**: configure o comando HTTP a ser enviado para um dispositivo externo quando você pressionar um botão. O formato do comando é http://ip-address/path, por exemplo, http://192.168.1.50/relay1=on. Defina o parâmetro como 0 se não quiser enviar o comando.
- **Ícone**: Selecione o ícone do botão de comando HTTP.
- **Nome**: Digite um nome para o comando HTTP.
- **Username (Nome de usuário)**: Configure o nome de usuário dos comandos HTTP enviados durante a ativação ou desativação do switch. Você só precisa definir isso se a autenticação for obrigatória.
- **Senha**: Configure a senha dos comandos HTTP enviados durante a ativação ou desativação do switch.

Sons do usuário

Mapeamento de som

Sound message language (Idioma da mensagem sonora): selecione um idioma para as mensagens faladas. Se houver uma tradução disponível para um som mapeado, a mensagem será reproduzida no idioma especificado. Caso contrário, será reproduzida em inglês ou como um som de idioma neutro.

Mapeamento de som

- **Busy Tone (Tom de ocupado)**: selecione um tom para tocar quando o usuário chamado estiver ocupado.
- **Call End Signaling (Sinalização de fim de chamada)**: selecione um som a ser reproduzido quando uma chamada for encerrada.
- **Ringtone (Toque)**: selecione um tom de retorno de chamada para tocar quando o usuário chamado estiver tocando.
- **Ringing Before Call Answering (Toque antes do atendimento da chamada)**: selecione um som de toque a ser reproduzido antes do atendimento de uma chamada recebida.
- **Campainha**: selecione um som a ser reproduzido quando alguém pressionar o botão da campainha.
- **Out-of-office message (Mensagem fora do escritório)**: selecione uma mensagem a ser reproduzida quando uma chamada não for atendida.
- : clique para reproduzir o som de sua escolha.

Carregamento de som

Carregamento de som

Você pode adicionar até 10 arquivos de áudio ao dispositivo.

- **Nome**: adicione um nome ao arquivo de áudio para encontrá-lo mais facilmente.
- **Tamanho**: o tamanho do arquivo de áudio carregado.
- : clique para reproduzir um arquivo de áudio carregado localmente em seu PC.

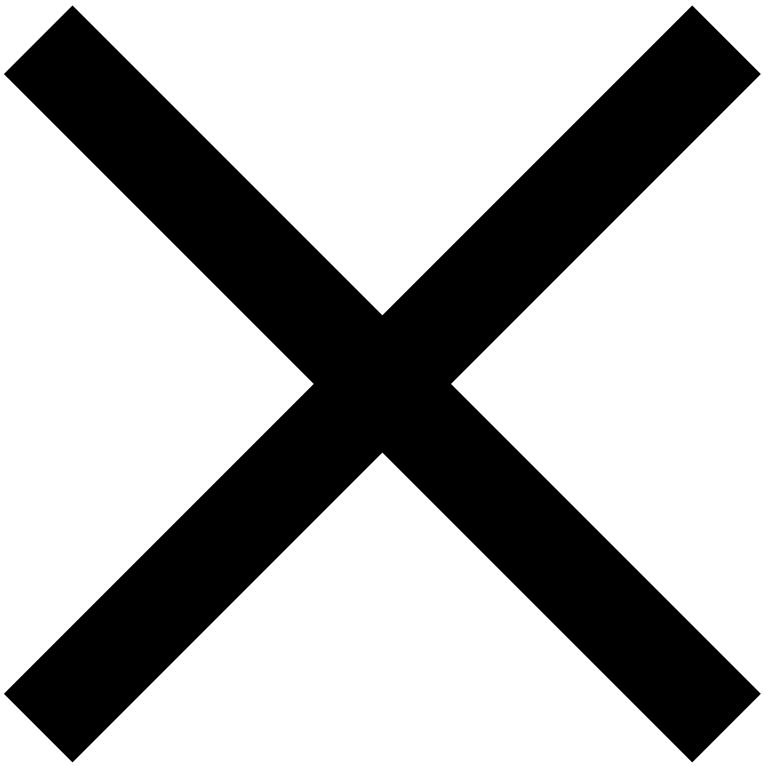

- : clique para remover um arquivo.
- : clique para gravar um som que possa ser usado na guia **Sound Mapping (Mapeamento de som)**.
- : clique para carregar um arquivo de áudio no dispositivo que pode ser usado na guia **Sound Mapping (Mapeamento de som)**.

Servidor Web

Configurações básicas

- **Device name (Nome do dispositivo)**: Defina o nome a ser exibido na interface web do dispositivo, na janela de login e em outras aplicações.
- **Web Interface Language (Idioma da interface Web)**: Configure o idioma padrão de login do servidor Web de administração.
- **Senha**: defina a senha do dispositivo. Clique em para alterar a senha. A senha deve conter pelo menos 8 caracteres, incluindo uma letra minúscula, uma letra maiúscula e um dígito.

Configurações avançadas

- **HTTP Port (Porta HTTP)**: configure a porta do servidor Web para comunicação HTTP. Se você alterar esse valor padrão, ele não entrará em vigor até que você reinicie o dispositivo.
- **HTTPS Port (Porta HTTPS)**: configure a porta do servidor web para comunicação HTTPS. Se você alterar esse valor padrão, ele não entrará em vigor até que você reinicie o dispositivo.
- **Lowest allowed TLS version (Versão de TLS mais baixa permitida)**: defina a versão de TLS mais baixa aceita pelo seu dispositivo para conexões.
- **HTTPS Server Certificate (Certificado do servidor HTTPS)**: selecione o certificado do servidor e a chave privada que deseja usar para criptografar a comunicação entre o servidor HTTPS do dispositivo e o navegador da Web do usuário.
- **Remote Access Enabled (Acesso remoto ativado)**: ative o acesso remoto ao servidor Web do dispositivo a partir de endereços IP fora da LAN.

Localização do usuário

- **Original Language (Idioma original)**: Clique em para fazer download do arquivo XML original do seu dispositivo, que inclui todos os textos da interface do usuário em inglês.
- **Custom Language (Idioma personalizado)**:

- clique em

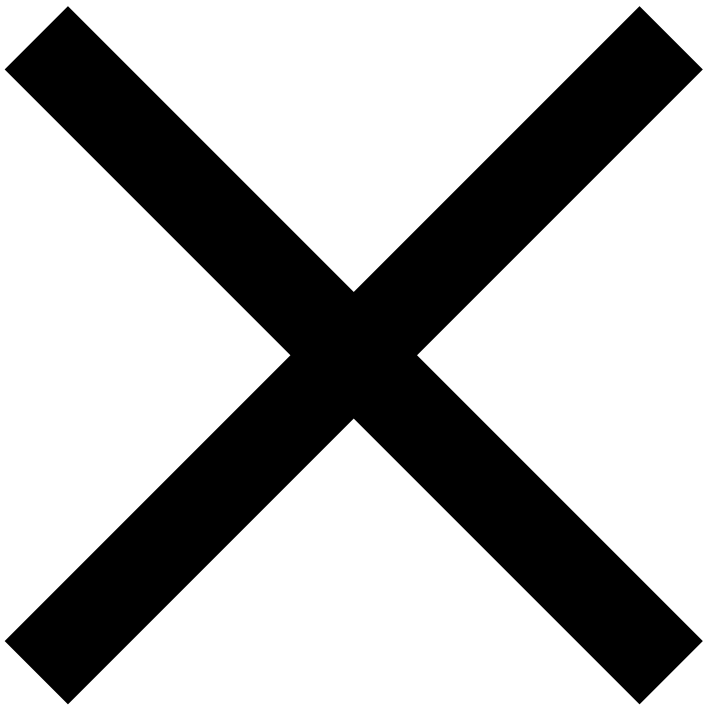

para remover arquivos de idiomas personalizados, incluindo traduções dos textos da interface do usuário.

- clique em para baixar arquivos de idiomas personalizados, incluindo traduções dos textos da interface do usuário.
- clique em para carregar arquivos de idiomas personalizados, incluindo traduções dos textos da interface do usuário.

Condições climáticas

Definições

- **Show Weather (Mostrar condições climáticas)**: selecione para permitir que o dispositivo mostre as informações de condições climáticas atuais na tela inicial do visor.
- **Location (Local)**: Defina o Local do dispositivo para a previsão das condições climáticas. Se você selecionar **Show Weather (Mostrar condições climáticas)** e deixar **Location (Local)** vazio, o clima de Praga será mostrado por padrão.
- **Location Shown (Local mostrado)**: digite o nome do local que deseja mostrar com as informações sobre condições climáticas. Se você deixar o campo vazio, o nome do local para a previsão do clima será mostrado.
- **Temperature Units (Unidades de temperatura)**: Selecione se desejar mostrar a temperatura em °C ou °F.

Resultados

- **Last update (Última atualização)**: mostra a data da última atualização de dados do servidor.
- **Location Found (Local encontrado)**: mostra o local da previsão do clima encontrado pelo serviço de meteorologia.
- **Country (País)**: Mostra o país do local que você inseriu ou o local padrão.

Hardware

Áudio

Volume de chamadas telefônicas

- **Call Volume (Volume de chamadas)**: selecione o volume para chamadas telefônicas.
- **Ringtone Volume (Volume do toque)**: selecione o volume do toque da chamada recebida, que é relativo ao volume principal.
- **Call-Progress Tone Volume (Volume do tom de progresso da chamada)**: selecione os níveis de volume para o tom de discagem, o toque e o tom de ocupado. No entanto, se seu PBX gerar tons de progresso da chamada automaticamente, essa configuração não se aplicará.

Volume de sinalização

- **Warning tone volume (Volume do tom de aviso)**: selecione o volume dos tons de aviso e sinalização, que é relativo ao volume principal.
- **Suppress Waning Tones (Suprimir tons decrescentes)**: suprima a sinalização dos seguintes estados operacionais: **Internal application started (Aplicativo interno iniciado)**, **IP address received (Endereço IP recebido)** e **IP address lost (Endereço IP perdido)**.
- **User Sounds Volume (Volume dos sons do usuário)**: selecione o volume dos sons do usuário reproduzidos pela automação, que é relativo ao volume principal.

Câmera

Observação

É possível configurar até 16 câmeras externas para transmissão de chamadas de vídeo. A unidade de atendimento permite o uso de streams RTSP de câmeras de vídeo IP padrão que atendam aos seguintes requisitos:

- Codec de vídeo H.264 ou MJPEG
- Resoluções até 1280x720
- Taxa de quadros máxima de 30 fps para H.264 ou 15 fps para MJPEG
- Perfil High com 5000 kbps para o codec H.264

1, 2, 3, 4... : as páginas de configuração das câmeras IP externas que podem ser atribuídas a dispositivos em sua rede. É possível atribuir até 16 câmeras. Clique para abrir uma página.

Camera Enabled (Câmera ativada): permita que a unidade de atendimento use streams RTSP de câmeras IP externas.

Camera Assignment (Atribuição da câmera):

- clique em + para abrir a lista de dispositivos e, em seguida, selecione os dispositivos aos quais deseja atribuir uma câmera. Durante uma chamada com um desses dispositivos, é possível mostrar a visualização da câmera selecionada na unidade de atendimento e alternar entre as visualizações de outras câmeras atribuídas e permitidas.
- Clique em × para remover todos os dispositivos atribuídos à câmera selecionada.

Definições

- **Display Name (Nome de exibição)**: configure o nome que deseja exibir na visualização prévia da câmera no diretório do seu dispositivo. Se você deixar esse campo vazio, será exibido o nome padrão do idioma selecionado.
- **RTSP Stream Address (Endereço de stream RTSP)**: digite o endereço IP do stream RTSP da câmera IP no formato rtsp://camera_ip_address/parameter1=value&parameter2=value. Consulte a tabela de parâmetros abaixo para obter exemplos. Os parâmetros são específicos do modelo de câmera IP selecionado.

Parâmetro	Descrição	Exemplo/Valores padrão
áudio	áudio	– –
fps	taxa de quadros	`fps=15`
vbr	taxa de bits do vídeo	`vbr=768` para 768 kbps
vcodec	codec de vídeo:	`vcodec=h264` para H.264 `vcodec=mjpeg` para o codec MJPEG
vres	resolução de vídeo	`vres=1920x1080` para FullHD
zipstream	zipstream	– – – – –

- **Username (Nome de usuário)**: digite o nome de usuário para se conectar à câmera IP externa. Isso só é necessário se a câmera precisar de autenticação.
- **Senha**: digite a senha para se conectar à câmera IP externa.
- **Local RTP Port (Porta RTP local)**: especifique a porta UTP local para receber streams RTP.
- **Estado**: Mostra o status atual da conexão com a câmera IP externa.
- **Stream**: mostra os parâmetros do stream recebido.

Visualização da câmera

Mostra a imagem atual de uma câmera externa. Se a câmera estiver desconectada ou não estiver configurada corretamente, ela exibirá **N/A** sobre um fundo preto.

Registro da câmera IP externa

Mostra a comunicação RTSP com a câmera IP externa selecionada, incluindo quaisquer falhas ou estados de erro que possam ocorrer.

Visor

Configurações básicas

- **Language (Idioma)**: selecione o idioma do visor. Escolha entre os idiomas predefinidos ou selecione um idioma personalizado de um arquivo de idioma que você tenha carregado anteriormente. Para obter informações sobre o upload de um arquivo de idioma, consulte .
- **Date Format (Formato da data)**: selecione o formato de data para o visor.
- **Time Format (Formato da hora)**: selecione o formato de hora para o visor.
- **Enable Screen Lock (Ativar bloqueio de tela)**: ative o bloqueio de tela quando o dispositivo estiver no modo ocioso.
- **Screen Lock PIN (Número de identificação pessoal do bloqueio de tela)**: defina um código de quatro dígitos para desbloquear a tela. Use números de 1 a 9.
- **Advanced Settings Code (Código de configurações avançadas)**: defina um código de acesso para o site **Advanced Settings (Configurações avançadas)** no visor. Se você não inserir um código, não poderá abrir as configurações avançadas no visor do dispositivo.
- **Device mode (Modo do dispositivo)**: selecione o modo **Hotel** ou **Normal**.
  - No modo **Hotel**, o dispositivo tem uma interface do usuário mais simples e alguns recursos funcionam de modo diferente em relação ao modo normal. O dispositivo permite ligar para um contato predefinido e receber chamadas. Ele também mostra a hora e o clima. No entanto, a maioria dos outros recursos é limitada. Você não consegue definir o modo "Não perturbe" no dispositivo e não consegue acessar os menus de diretório, registro de chamadas ou configurações. Além disso, você não terá acesso rápido às configurações de clima e não verá notificações sobre chamadas perdidas, estados de contatos de portas e mais.
- **Display Setting Menu (Menu de configuração do visor)**: exiba e acesse o menu **Setting (Configuração)** no visor. Se você desativar o **Display Setting Menu (Menu de configuração do visor)**, só poderá configurar o dispositivo pela Web e por acesso remoto.
- **Display Time In Idle Mode (Exibir o tempo no modo ocioso)**: selecione para permitir que o dispositivo mostre o tempo no modo ocioso.

Luz de fundo

- **Intensity in Active Mode (Intensidade no modo ativo)**: configure o nível de brilho da luz de fundo. Selecione um valor padrão como uma porcentagem do brilho máximo possível.
- **Lower Intensity in Idle Mode To (Reduzir intensidade no modo ocioso para)**: defina o nível de redução da intensidade da luz de fundo quando o dispositivo entrar no modo ocioso.
- **Go to Idle Mode In (Entrar no modo ocioso em)**: configure o período de tempo limite de inatividade após o qual o dispositivo mudará para o modo ocioso.

Localização do usuário

- **Original Language (Idioma original)**: clique em para fazer download de um modelo de arquivo de localização, que é um arquivo XML que contém todos os textos em inglês a serem exibidos. Use o modelo ao criar sua própria tradução.
- **Custom Language (Idioma personalizado)**:

– clique em

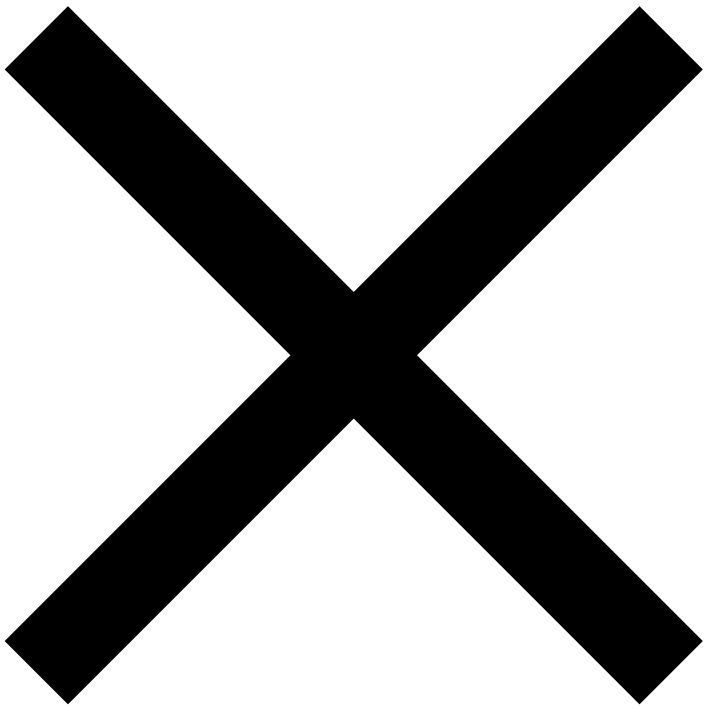

para remover seu arquivo de localização.

– Clique em para baixar seu arquivo de localização.

– Clique em para carregar seu arquivo de localização.

Entradas digitais

Botão de campainha

- **Doorbell Button Function (Função do botão da campainha)**: selecione uma função de campainha. O botão é usado como uma campainha clássica ou para a ativação de chamadas de alarme.
- **Camera Assigned to Doorbell (Câmera atribuída à campainha)**: selecione a câmera externa a ser exibida quando a campainha tocar. A visualização da câmera não interromperá uma chamada ativa ou um toque. Para retornar à chamada ou ao toque, toque na barra verde na parte superior do visor. Se você não confirmar a campainha, um aviso aparecerá em seu dispositivo e uma gravação será adicionada ao registro de chamadas.

Sistema

Rede

Básico

Use DHCP server (Usar servidor DHCP): selecione para obter automaticamente o endereço IP do servidor DHCP da LAN. Se não houver um servidor DHCP nem estiver disponível na rede, defina a rede manualmente.

Configuração do endereço IP estático

- **Static IP Address (Endereço IP estático)**: o endereço IP estático do dispositivo.
- **Network Mask (Máscara de rede)**: digite a máscara de rede (também conhecida como máscara de sub-rede).
- **Default gateway (Gateway padrão)**: digite o endereço do gateway padrão para comunicação fora da LAN.

Configurações de DNS

- **Always Use Manual Setting (Sempre usar configuração manual)**: selecione para definir manualmente os endereços do servidor DNS.
- **Primary DNS (DNS primário)**: : digite o endereço do servidor DNS primário para traduzir nomes de domínio em endereços IP.
- **Secondary DNS (DNS secundário)**: digite um endereço de DNS secundário a ser usado se o DNS primário não estiver disponível.

Identificação de rede

- **Nome de host**: Configure a identificação da LAN do dispositivo.
- **Vendor Class Identifier (Identificador de classe do fornecedor)**: configure o identificador do fabricante como uma sequência de caracteres da opção 60 do DHCP.

Configurações de VLAN

- **VLAN Enabled (VLAN Ativada)**: selecione se desejar usar o suporte de rede virtual (VLAN de acordo com 802.1q). Lembre-se de definir também a ID da VLAN.
- **VLAN ID (ID da VLAN)**: insira uma VLAN ID no intervalo de 1-4094. O dispositivo só pode receber pacotes com a ID definida. Lembre-se de que uma configuração incorreta pode causar perda de conexão.

Configurações da interface de rede

- **Required port mode (Modo de porta obrigatório)**: selecione o modo preferencial da porta da interface de rede: **Automatically (Automaticamente)** ou **Half Duplex – 10 Mbps**. Se o cabeamento da LAN disponível não for confiável o suficiente para o tráfego de 100 Mbps, a taxa de bits será reduzida para 10 Mbps.
- **Advertised Modes (Modos anunciados)**: selecione os modos a serem anunciados durante a negociação automática.
- **Current port state (Estado atual da porta)**: mostra o estado atual da porta LAN.

802.1x

Identidade do dispositivo

- **Device identity (Identidade do dispositivo)**: digite o nome de usuário para autenticação por meio de EAP-MD5 e EAP-TLS.

Autenticação MD5

- **Authentication enabled (Autenticação ativada)**: use o protocolo 802.1x EAP-MD5 para autenticação de dispositivos em rede. Se a rede não for compatível com 802.1x e você selecionar essa opção, seu dispositivo ficará indisponível.
- **Senha**: digite a senha de acesso para autenticação EAP-MD5.

Autenticação TLS

- **Authentication enabled (Autenticação ativada)**: use o protocolo 802.1x EAP-TLS para autenticação de dispositivos em rede. Se a rede não for compatível com 802.1x e você selecionar essa opção, seu dispositivo ficará indisponível.
- **Trusted Certificate (Certificado confiável)**: selecione um certificado confiável para verificar a validade do certificado público do servidor RADIUS. Se você não incluir um certificado confiável, o certificado público RADIUS não será verificado.
- **Client certificate (Certificado de cliente)**: Selecione um certificado e uma chave privada de usuário para verificar a autorização da unidade de atendimento para se comunicar por meio da porta de elemento de rede protegida por 802.1x na LAN.

Autenticação PEAP MSCHAPv2

- **Authentication Allowed (Autenticação permitida)**: use o protocolo 802.1x PEAP MSCHAPv2 para autenticação de dispositivos em rede. Se a rede não for compatível com 802.1x e você selecionar essa opção, seu dispositivo ficará indisponível.
- **Trusted Certificate (Certificado confiável)**: selecione um certificado confiável para verificar a validade do certificado público do servidor RADIUS. Se você não incluir um certificado confiável, o certificado público RADIUS não será verificado.
- **Senha**: digite a senha de acesso para autenticação PEAP-MSCHAPv2.

Data e hora

A unidade de atendimento é equipada com um relógio de tempo real sem backup para falta de energia.

Observação

Seu dispositivo não requer os valores padrão de data e hora para sua funcionalidade básica. No entanto, ter valores padrão de data e hora precisos é crucial para recursos como perfis de horário e para garantir marcas de data e hora corretos de eventos em registros, como os do Syslog, entradas de cartão e registros recuperados por meio da API HTTP.

Hora atual

- **Use Time From the Internet (Usar hora da Internet)**: selecione para sincronizar a hora do dispositivo com a Internet.

Importante

Recomendamos que você selecione **Use time from Internet (Usar hora da Internet)** para obter o máximo de precisão e confiabilidade. O erro de hora do dispositivo pode ser de até ±2 minutos por mês em condições normais de operação.

- **Current Device Time (Hora atual do dispositivo)**: a hora atual do dispositivo.
- **Synchronize with browser (Sincronizar com o navegador)**: clique para sincronizar a hora com a hora atual do PC.

Fuso horário

- **Automatic Detection (Detecção automática)**: selecione se desejar detectar automaticamente o fuso horário do My2N. Se você desativar essa opção, use a opção de seleção manual para selecionar um fuso horário manualmente ou aplique sua própria regra personalizada.
- **Detected Time Zone (Fuso horário detectado)**: mostra o fuso horário detectado automaticamente. Se a função não estiver disponível ou estiver desativada, será exibido **N/A**.
- **Manual selection (Seleção manual)**: selecione seu fuso horário local para definir mudanças de horário e a transição para e do horário de verão.
- **Custom rule (Regra personalizada)**: defina uma regra personalizada se o dispositivo estiver instalado em um local que não esteja listado em **Manual Selection (Seleção manual)**. Certifique-se de selecionar **Custom rule (Regra personalizada)** no menu suspenso **Manual selection (Seleção manual)**.

Servidor NTP

- **NTP server address (Endereço do servidor NTP)**: digite o endereço IP ou o nome de domínio do servidor NTP que você deseja usar para sincronizar o relógio interno do dispositivo.
- **NTP Time Status (Status da hora NTP)**: mostra o status da última tentativa de sincronização da hora local via NTP.

Recursos

Recursos Beta

A lista contém funções beta publicadas, desenhadas para testes de usuários.

Importante

As funções de teste não são garantidas e a Axis não pode ser responsabilizada por quaisquer limitações de funcionalidade e danos incorridos como resultado das limitações de funcionalidade das funções beta. As funções beta são fornecidas exclusivamente para fins de teste.

- **Nome**: o nome da função.
- **Estado**: o status da função (iniciada/interrompida)
- **Action (Ação)**: o evento que inicia/interrompe a função

O status da função muda quando você reinicia o dispositivo. Use a ação **Cancel (Cancelar)** antes que o dispositivo seja reiniciado para cancelar a solicitação de alteração de status.

Certificados

Alguns serviços de LAN usam o protocolo TLS para se comunicar de forma segura com outros dispositivos da LAN. Esse protocolo protege contra espionagem ou modificação do conteúdo da chamada. O TLS é baseado em autenticação unidirecional ou bidirecional, que requer certificados e chaves privadas.

Os seguintes serviços do dispositivo usam o protocolo TLS:

- Servidor Web (HTTPS)
- 802.1x (EAP-TLS)
- SIP

Quando ligado pela primeira vez, o dispositivo cria automaticamente um certificado autoassinado e uma chave privada para os serviços e o servidor Web, sem forçar você a carregar seu próprio certificado. É possível carregar até três conjuntos de certificados de autoridades de certificação para autenticação de dispositivos de comunicação e até três certificados de usuário e chaves privadas para fins de criptografia.

Cada serviço que requer certificado pode ser atribuído a um conjunto de certificados e os certificados podem ser compartilhados pelos serviços. O dispositivo é compatível com os formatos de certificado DER (ASN1) e PEM.

Observação

Se você usar o certificado autoassinado para criptografar a comunicação entre o servidor Web e o navegador do dispositivo, a comunicação será segura, mas o navegador avisará que não é possível verificar a validade do certificado do dispositivo.

Certificados CA

Certificados de CA

- + : clique para carregar um certificado armazenado em seu PC local.
  - **Certificate ID (ID do certificado)**: digite a ID do certificado usada para identificação ao selecionar, modificar ou excluir certificados.
  - **Select file... (Selecionar arquivo...)**: clique para procurar e selecionar um arquivo do seu PC.
  - **Upload (Carregar)**: Clique para carregar o certificado.
- : clique para excluir um ou mais certificados do dispositivo.
- : clique para ler mais sobre o certificado selecionado na lista.

Certificados de usuário

Certificados de usuário

- + : clique para carregar um certificado armazenado em seu PC local.
  - **Certificate ID (ID do certificado)**: digite a ID do certificado usada para identificação ao selecionar, modificar ou excluir certificados.
  - **Certificado de usuário**
    - **Select file... (Selecionar arquivo...)**: clique para procurar e selecionar um arquivo do seu PC.
  - **Chave privada**
    - **Select file... (Selecionar arquivo...)**: clique para procurar e selecionar um arquivo do seu PC.
  - **Private Key Password (Senha da chave privada)**: digite a senha se ela for necessária para a autenticação da chave privada.
  - **Upload (Carregar)**: Clique para carregar o certificado e a chave privada.
- : clique para excluir um ou mais certificados do dispositivo.
- : clique para ler mais sobre o certificado selecionado na lista.

Provisionamento automático

My2N

My2N Enabled (My2N Ativado): ative a conexão com o My2N. Você pode usar a plataforma de nuvem My2N para acessar a interface web do dispositivo remotamente e para administrar e configurar remotamente dispositivos IP 2N.

Código de segurança do My2N

- **Serial number (Número de série)**: mostra o número de série do dispositivo ao qual o código My2N válido se aplica.
- **My2N Security Code (Código de segurança do My2N)**: mostra o código para adicionar o dispositivo ao My2N.
- **Generate New (Gerar novo)**: clique para tornar inativo o código de segurança do My2N atual e gerar um novo.

Estado da conexão

Mostra mensagens de status da conexão com o My2N.

- **ID My2N**: mostra o identificador exclusivo da empresa criada no portal My2N.

TR069

Use essa guia para ativar e configurar o gerenciamento remoto de dispositivos por meio do protocolo TR-069.

My2N / TR069 Enabled (My2N/TR069 Ativado): ative essa opção para se conectar ao My2N ou a outro servidor de configuração automática (ACS).

Configurações gerais

- **Active Profile (Perfil ativo)**: selecione um perfil predefinido ou selecione **Custom Setting (Configuração personalizada)** e configure manualmente a conexão do servidor de configuração automática (ACS).
- **Next Synchronization In (Próxima sincronização em)**: mostra a hora da próxima sincronização com o ACS remoto.
- **Connection State (Estado da conexão)**: mostra o status atual da conexão com o ACS.
- **Communication Status Detail (Detalhe do status da comunicação)**: mostra o código de erro de comunicação do servidor ou o código de status HTTP.
- **Connection test (Teste da conexão)**: clique para testar a conexão do TR069 de acordo com o perfil definido. Você pode ver o resultado do teste em **Connection State (Estado da conexão)**.

Diagnósticos

Pacote de diagnóstico

Mostra informações sobre a captura de syslog e pacotes, como status, tamanho do pacote,

- **Packet Capture Status (Status da captura de pacotes)**: mostra se a captura de pacotes foi iniciada na guia **Packet Capture (Captura de pacotes)**.
- **Size of Captured Packets (Tamanho dos pacotes capturados)**: mostra o tamanho dos pacotes capturados.
- **Syslog Capture State (Estado de captura do Syslog)**: mostra se a captura de mensagens do Syslog foi iniciada na guia **Syslog**.
- **Duration of Captured Syslogs (Duração dos Syslogs capturados)**: mostra por quanto tempo as mensagens do Syslog são capturadas na guia **Syslog**.
- **Size of Captured Syslogs (Tamanho dos Syslogs capturados)**: mostra o tamanho das mensagens do Syslogs capturados.
- **Stop Syslog Capture (Parar captura do Syslog)**: configure o tempo de captura de pacotes.
- **Controle do pacote de diagnósticos**
  - : inicie para capturar dados de diagnóstico. Reinicia a captura de pacotes se já estiver em execução.
  - : faça download de um arquivo zip com os dados de diagnóstico capturados.

Ferramentas

- **Ping**: Clique e digite o endereço IP no campo **Address (Endereço)**. clique em **Ping** novamente para enviar dados de teste para o endereço IP.

Captura de pacotes

Captura local de pacotes

- **Current State (Estado atual)**: mostra se a captura local de pacotes foi iniciada ou interrompida.
- **Buffer size (Tamanho do buffer)**: mostra o tamanho do buffer disponível.
- **Buffer Utilization (Utilização do buffer)**: mostra quanto do buffer você usa.
- **Number of Captured Packets (Número de pacotes capturados)**: mostra a quantidade de pacotes capturados.
- **Controle de captura de pacotes**
  - : clique para iniciar a captura local de pacotes. Se já estiver em execução, reiniciará a captura de pacotes.
  - : clique para parar a captura.
  - : clique para fazer download do arquivo de captura de pacotes.

Captura remota de pacotes

- **Current State (Estado atual)**: mostra se a captura remota de pacotes foi iniciada ou interrompida.
- **Count of Sent Packets (Contagem de pacotes enviados)**: mostra a quantidade de pacotes enviados.
- **Count of Sent Bytes (Contagem de bytes enviados)**: mostra o tamanho dos pacotes enviados.
- **Remaining Time (Tempo restante)**: mostra o tempo de captura restante.
- **Controle de captura de pacotes**
  - : clique para iniciar a captura remota de pacotes. Na caixa de diálogo, defina o tempo de captura de pacotes de entrada/saída (em segundos). Clique em **OK** para iniciar a captura.
  - : pare de capturar.

Syslog

Configurações do servidor Syslog

- **Send Syslog Messages (Enviar mensagens do Syslog)**: selecione para enviar mensagens do syslog para o servidor Syslog. Certifique-se de que o endereço do servidor seja válido.
- **Server Address (Endereço do servidor)**: digite o endereço IP ou MAC do servidor que executa a aplicação Syslog.
- **Severity Level (Nível de gravidade)**: selecione o nível de gravidade das mensagens a serem enviadas. A configuração **Debug 1–3** é recomendada apenas para facilitar a solução de problemas para o departamento de suporte técnico.

Mensagens locais do Syslog

Mostra uma visão geral do status das mensagens locais do Syslog, como, por exemplo, se as mensagens estão sendo salvas e o tamanho das mensagens do Syslog.

- **Required Saving Time (Tempo de salvamento obrigatório)**: selecione por quanto tempo as mensagens do Syslog devem ser salvas.
- **Controle de salvamento de mensagens do Syslog**
  - : clique para começar a salvar mensagens do Syslog.
  - : clique para parar de salvar mensagens do Syslog.
  - : clique para fazer download de mensagens do Syslog.
  - : clique para excluir as mensagens do Syslog salvas localmente no dispositivo.

Manutenção

Configuração

- **Upload Configuration File to Device (Carregar arquivo de configuração para o dispositivo)**: clique em **Restore Configuration (Restaurar configuração)** para restaurar a configuração a partir de um backup anterior. Na caixa de diálogo exibida, selecione um arquivo de configuração e carregue-o para o dispositivo. Antes de carregar, decida se deseja aplicar as configurações da LAN e as configurações de conexão do PBX SIP.

Importante

A senha de login é armazenada no arquivo de configuração. Se a senha não estiver codificada no arquivo ou se você usar a senha padrão (2n), somente as partes válidas da configuração serão carregadas e sua senha não será alterada.

- **Download Configuration File from Device (Fazer download do arquivo de configuração do dispositivo)**: clique em **Back Up Configuration (Fazer backup da configuração)** para fazer backup da configuração atual completa de seu dispositivo. Isso fará download de toda a configuração para seu armazenamento.

Observação

Tenha cuidado com o arquivo de configuração, pois ele pode conter informações confidenciais, como números de telefone e senhas de acesso de usuários.

- **Reset Configuration to Default State (Redefinir configuração ao estado padrão)**: clique em **Reset configuration (Redefinir configuração)** para redefinir todas as configurações do dispositivo, exceto as configurações da LAN. Para uma redefinição completa, incluindo as configurações da LAN, reinicie o dispositivo usando o botão RESET. Para obter mais informações, consulte .

Sistema

Mostra uma visão geral do software do dispositivo, como a versão e a data da compilação.

- **Upgrade Device Firmware (Atualizar firmware do dispositivo)**: clique em **Upgrade Firmware (Atualizar firmware)** e selecione um arquivo de firmware para carregar na caixa de diálogo exibida. Depois de carregado com sucesso, o dispositivo será reiniciado automaticamente. Normalmente, o processo leva menos de um minuto e não afeta a configuração.
  Você encontra a versão mais recente do firmware do dispositivo em *axis.com/support/device-software*. O dispositivo verifica o arquivo de firmware e impede você de carregar um arquivo incorreto ou corrompido.
- **Firmware Status (Status do firmware)**: mostra se há uma versão mais recente do firmware disponível. Se houver uma nova versão disponível, clique em **Upgrade Now (Atualizar agora)** para atualizar. Se o dispositivo não conseguir encontrar uma nova versão, clique em **Check Now (Verificar agora)** para verificar se há novas versões.
- **Notify of Beta Versions (Notificar sobre versões beta)**: selecione essa opção para monitorar e fazer download da versão beta do firmware mais recente.
- **Restart device (Reiniciar dispositivo)**: clique em para reiniciar o dispositivo, o que leva aproximadamente 30 segundos. Quando a reinicialização estiver concluída e o dispositivo tiver sido atribuído a um endereço IP, a janela de login será exibida automaticamente.
- **Third Party Library License (Licença da biblioteca de terceiros)**: clique em **Show (Mostrar)** para visualizar uma caixa de diálogo que lista as licenças usadas e as bibliotecas de terceiros, juntamente com um link para o Contrato de Licença do Usuário Final (EULA).

Estatísticas de uso

- **Send Anonymous Statistics Data (Enviar dados estatísticos anônimos)**: ative o envio de estatísticas anônimas sobre o uso do dispositivo para o fabricante. Informações confidenciais, como senhas, códigos de acesso ou números de telefone, não estão incluídas. Ao compartilhar esses dados, você estará ajudando o fabricante a melhorar a qualidade, a confiabilidade e o desempenho do software. Sua participação é voluntária, e você pode optar por não enviar estatísticas a qualquer momento.

A interface de exibição

Tela inicial

A tela inicial é a tela de início do dispositivo. Se não houver atividade, seu dispositivo mudará automaticamente para o modo ocioso após um tempo definido.

Date and time (Data e hora): mostra a data e a hora do local fornecido.

 : mostra as condições meteorológicas em um determinado local.

 : o modo Não perturbe está ativo. O toque das chamadas recebidas é silenciado. Alterne para desativar.

 : o modo Não perturbe está inativo. Alterne para ativar.

 **CALL LOG (REGISTRO DE CHAMADAS)**: toque para mostrar o registro de chamadas, que inclui todas as chamadas de e para o dispositivo. Consulte para obter mais informações.

 : toque para ir para a lista de contatos e câmeras externas conectadas. Consulte para obter mais informações.

 **SETTINGS (CONFIGURAÇÕES)**: toque para acessar as configurações do dispositivo, como idioma e sons. Consulte para obter mais informações.

Registro de chamadas

 : mostra uma chamada efetuada com informações sobre data, hora e o receptor da chamada.

 : mostra uma chamada recebida, com informações sobre data, hora e o autor da chamada.

 : mostra uma chamada perdida, com informações sobre data, hora e o autor da chamada.

 : clique para mostrar mais informações sobre a chamada e, se disponível, uma visualização da câmera.

DELETE ALL (EXCLUIR TUDO)  : Clique para excluir todas as chamadas no registro.

Diretório

: toque para ligar para o contato selecionado.

: toque para enviar um código de desbloqueio configurado para o dispositivo selecionado. Se o código for compatível com o dispositivo selecionado, sua trava abrirá. Se nenhum código de desbloqueio for configurado, o código de desbloqueio padrão será enviado ao dispositivo selecionado.

: toque para visualizar o vídeo do dispositivo selecionado, se disponível.

: toque para mostrar seus contatos em uma fila.

: toque para mostrar seus contatos em uma lista.

Definições

Display (Visor): Toque para alterar as seguintes configurações:

- **Brilho**: configure a luz de fundo do visor.
- **Screen timeout (Tempo limite da tela)**: configure o tempo antes que a tela mude para o modo ocioso.
- **Screen lock (Bloqueio de tela)**: ative ou desative o bloqueio de tela. Ao ativar o bloqueio de tela, é necessário selecionar um número de identificação pessoal de 4 dígitos.

Sound (Som): Toque para alterar as seguintes configurações:

- **Ringing volume (Volume do toque)**: configure o volume do toque para chamadas recebidas.
- **Call Volume (Volume de chamadas)**: configure o volume do alto-falante para chamadas recebidas.
- **Ringtone (Toque)**: selecione um toque para as chamadas recebidas.
- **Doorbell tone (Tom da campainha)**: selecione um tom para a campainha.
- **Voicemail (Correio de voz)**: configure sua mensagem de correio de voz diretamente no dispositivo.
  - **Voicemail (Correio de voz)**: desative se não quiser reproduzir uma mensagem de correio de voz. Chamadas não atendidas serão encerradas.
  - **Select recording (Selecionar gravação)**: Selecionar uma gravação. É possível selecionar uma mensagem de correio de voz padrão ou gravar uma mensagem personalizada.
  - **Default Recording Language (Idioma de gravação padrão)**: se você selecionou a gravação padrão, que é uma mensagem padrão do correio de voz, defina o idioma da mensagem.
  - **Enable visitor to leave message (Permitir ao visitante deixar mensagem)**: ative para permitir que autores das chamadas gravem uma mensagem que será armazenada no dispositivo. Depois que a mensagem do correio de voz é reproduzida, um tom é emitido e a gravação começa por até 20 segundos. A mensagem captura áudio e vídeo, dependendo dos recursos do dispositivo de chamada.
  - **Ring Time Before Voicemail Activation (Tempo de toque antes da ativação do correio de voz)**: defina o tempo limite para chamadas recebidas, após o qual a mensagem do correio de voz será reproduzida.

Date and Time (Data e hora): Toque para alterar as seguintes configurações:

- **Automatic date and time (Data e hora automáticas)**: ative para recuperar a data e a hora da rede automaticamente.
- **Set time zone (Definir fuso horário)**: defina seu fuso horário local para definir mudanças de horário e a transição para e do horário de verão.
- **Set date (Definir data)**: defina a data manualmente.
- **Set time (Definir hora)**: defina a hora manualmente.
- **Time Format (Formato da hora)**: selecione se desejar mostrar um relógio de 12 horas ou de 24 horas na tela inicial.
- **Date Format (Formato da data)**: configure o formato da data que desejar mostrar na tela inicial.

Language (Idioma): toque para selecionar um idioma para a interface de exibição. Você pode selecionar um dos oito idiomas predefinidos.

- **Custom Language (Idioma personalizado)**: toque para definir um idioma personalizado a partir de um arquivo de idioma que tenha sido carregado anteriormente. Para obter informações sobre o upload de um arquivo de idioma, consulte .

Do Not Disturb mode (Modo Não perturbe): Toque para alterar as seguintes configurações:

- **Do Not Disturb mode (Modo Não perturbe)**: ative ou desative o modo Não perturbe. Quando ativado, as chamadas recebidas serão silenciadas. Por padrão, o tom da campainha tocará mesmo que o modo Não perturbe esteja ativado.
- **Reject Calls in DND Mode (Rejeitar chamadas no modo DND)**: Ative para rejeitar chamadas recebidas quando o dispositivo estiver configurado no modo Não perturbe.
- **Mute Doorbell in DND Mode (Silenciar campainha no modo DND)**: Ative para silenciar a campainha quando o dispositivo estiver configurado no modo Não perturbe.

Weather (Condições climáticas): Toque para alterar as seguintes configurações:

- **Show Weather (Mostrar condições climáticas)**: ative para mostrar informações sobre as condições climáticas na tela inicial.
- **Location (Local)**: defina o Local para a previsão das condições climáticas.
- **Units (Unidades)**: Selecione se deseja mostrar a temperatura em °C ou °F.

Advanced Settings (Configurações avançadas): digite seu código de acesso para abrir as configurações avançadas. Defina ou altere o código de acesso na interface Web do dispositivo. Para obter mais informações, consulte .

- **Configurações de rede**
  - **Use DHCP Server (Usar servidor DHCP)**: ative para permitir que o servidor DHCP atribua um endereço IP.
  - **Static IP Address Setting (Configuração do endereço IP estático)**: defina o endereço IP, a máscara de rede e o gateway padrão.
  - **Required port mode (Modo de porta obrigatório)**: selecione o modo preferido da porta da interface de rede.
  - **Advertised Modes (Modos anunciados)**: selecione os modos a serem anunciados na negociação automática.

Para obter mais informações sobre as configurações de rede, consulte .

- **Restart device (Reiniciar dispositivo)**: toque para reiniciar o dispositivo.

About (Sobre): toque para mostrar os seguintes detalhes sobre o dispositivo:

- número de série
- versão do software
- Endereço MAC
- Endereço IP

Especificações

Visão geral do produto

Portas

Serviço	Detecção automática	Protocolo	Direction (Direção)	Ativado por padrão	Configurável	Definições
802.1x	-	-	Entrada/saída	-	-	-
DHCP	68	UDP	Entrada/saída	x	-	-
DNS	53	TCP/UDP	Entrada/saída	x	-	-
Eco (recuperação do dispositivo)	8002	UDP	Entrada/saída	x	-	-
HTTP	80	TCP	Entrada/saída	x	x	
HTTPS	443	TCP	Entrada/saída	x	x	
Áudio multicast do protocolo ICU	8006	UDP	No	x	-	-
Vídeo multicast do protocolo ICU	8008	UDP	No	x	-	-
Vídeo multicast (amplo) do protocolo ICU	8016	UDP	No	x	-	-
cliente NTP	123	UDP	No	x	-	-
Portas RTP +RTCP (SIP)	4900+ (faixa de 64 portas)	UDP	Entrada/saída	-	x	
Portas RTP +RTCP (câmera externa)	4800+ (faixa de 64 portas)	UDP	Entrada/saída	-	-	-
Cliente RTSP	554	UDP	Entrada/saída	-	x	
SLP	427	UDP	Entrada/saída	x	-	-
SIP	5060, 5062	TCP/UDP	Entrada/saída	-	x	
SIPS	6061	TCP	Entrada/saída	-	x	
Syslog	514	UDP	Saída	-	-	-
My2N Knocker	443	TCP	Saída	x	-	-
My2N Tribble Tunnel	10080	TCP	Saída	x	-	-

Serviço	Detecção automática	Protocolo	Direction (Direção)	Ativado por padrão	Configurável	Definições
Unitchannel	8011	UDP	Entrada/saída	x	-	-
Sitechannel (protocolo ICU)	8004	UDP	Entrada/saída	x	-	-
CWMP Stun	3478	UDP	Saída	-	x	

Conectores

Conector de rede

Conector Ethernet RJ45 com Power over Ethernet (PoE).

Conector de alimentação e de campainha

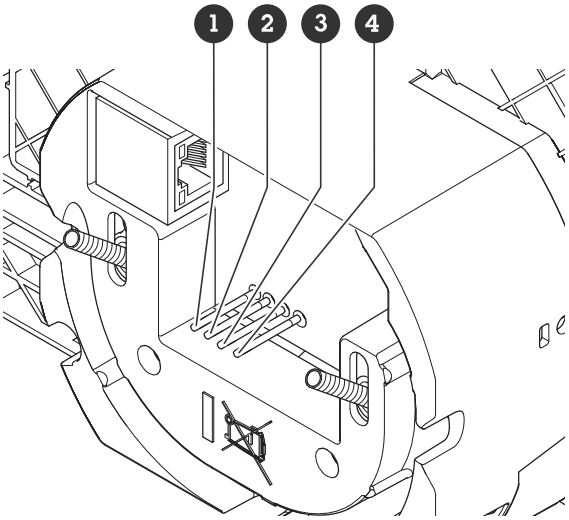

Função	Pino	Observações	Especificações
0 VCC (-)	1	Entrada CC	
12 V CC	2		1 A
Entrada para campainha	3	Contato de comutação (botão/relé), normalmente aberto	
Entrada para campainha	4		

Conector de loop de indução

Saída de linha para loop de indução, 600 mV RMS.

Botões

Botão Reiniciar

O botão RESET possui várias funções. Para obter mais informações, consulte:

-
-
-
-

Limpeza do dispositivo

Você pode limpar o dispositivo com água morna.

OBSERVAÇÃO

- Produtos químicos abrasivos podem danificar o dispositivo. Não use produtos químicos como limpa-vidros ou acetona para limpar o dispositivo.
- Evite limpar o dispositivo sob luz solar direta ou em temperaturas elevadas, visto que isso pode causar manchas.

1. Use ar comprimido para remover qualquer poeira e sujeira solta do dispositivo.
2. Se necessário, limpe o dispositivo com um pano de microfibra umedecido com água morna.
3. Para evitar manchas, seque o dispositivo com um pano limpo e macio.

Solução de problemas

Redefinição para as configurações padrão de fábrica

Você pode redefinir o dispositivo para as configurações padrão de fábrica por meio da interface web ou usando o botão RESET.

Importante

A restauração das configurações padrão de fábrica. deve ser feita com muito cuidado. Uma redefinição para os padrões de fábrica restaura todas as configurações, inclusive o endereço IP, para os valores padrão de fábrica.

Usar a interface Web:

1. Acesse **System (Sistema)> Maintenance (Manutenção)**.
2. Clique em **Reset configuration (Redefinir configuração)**.

Usar o botão RESET:

1. pressione e segure o botão RESET.
2. aguarde até que ocorra o seguinte antes de soltar o botão.
   - 2.1. os LEDs vermelho e verde acendem ao mesmo tempo e você ouve o sinal acústico . Esse processo levará cerca de 15 a 35 segundos.
   - 2.2. O LED vermelho apaga e você ouve o sinal acústico . Esse processo levará cerca de mais 3 segundos.
   - 2.3. O LED verde apaga e o LED vermelho acende novamente, e você ouve o sinal acústico . Esse processo levará cerca de mais 3 segundos.
   - 2.4. O LED vermelho apaga e você ouve o sinal acústico . Esse processo levará cerca de mais 3 segundos.
3. Solte o botão RESET.

Reiniciar o dispositivo

Você pode reiniciar o dispositivo sem alterar a configuração de três maneiras diferentes:

Usar a interface Web:

1. acesse **System (Sistema) > Maintenance (Manutenção) > (Sistema)**.
2. Clique em **Restart Device (Reiniciar dispositivo)**.

A reinicialização pode levar algum tempo. Quando concluída, o dispositivo mostra a tela inicial no visor.

Usar o visor do dispositivo:

1. vá para **Settings > Advanced settings (Configurações > Configurações avançadas)**.
2. Digite seu código para acessar as configurações avançadas.
   Você pode definir o código de acesso para as configurações avançadas na interface web do dispositivo.
   Para obter mais informações, consulte .
3. Toque em **Restart Device (Reiniciar dispositivo)**.
4. Para confirmar, toque em **RESTART (REINICIAR)**.

Use o botão Reiniciar:

1. Pressione o botão RESET brevemente, por aproximadamente 1 segundo.

Entre em contato com o suporte

Se precisar de ajuda adicional, acesse *axis.com/support*.

T10212854_pt

2025-11 (M2.2)

© 2025 Axis Communications AB