AXIS TU9001 Control Board

Manuel d'utilisation

Table des matières

Installation 3
Caractéristiques techniques 4
Gamme de produits 4
Touches de raccourci 5
Bouton de basculement 5
Recherche de panne 7
Contacter l'assistance 7

Installation

Connectez les câbles USB selon le tableau.

Ordinateur	AXIS TU9002	AXIS TU9003
USB Type A	USB type C	
	USB Type A	USB type C
USB Type A		USB type C

Caractéristiques techniques

Gamme de produits

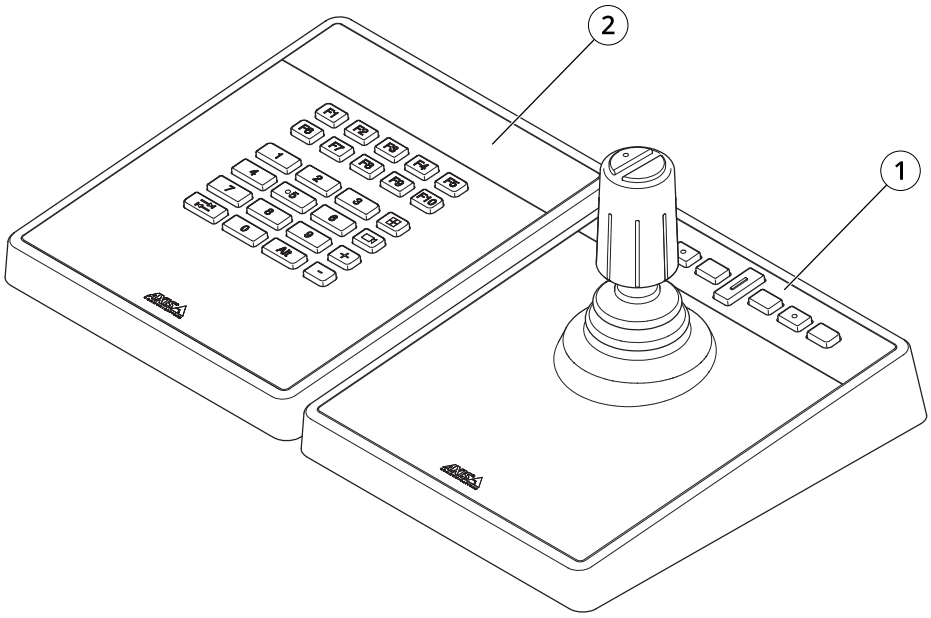

AXIS TU9001

1 AXIS TU9002
2 AXIS TU9003

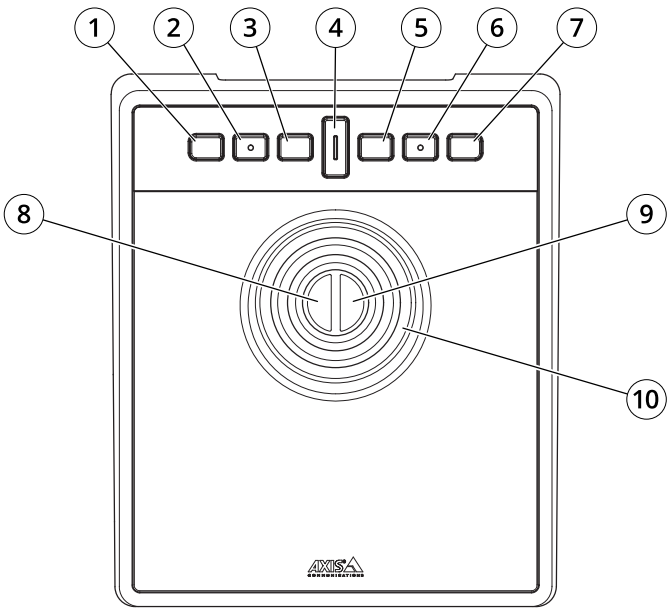

AXIS TU9002

1 J1 ou bouton de rembobinage
2 J2 ou bouton lecture/pause
3 J3 ou bouton avant
4 Bouton de basculement
5 J4 ou bouton signet

6 Bouton J5 ou M1
7 Bouton J6 ou M2
8 Bouton gauche du joystick
9 Bouton droit du joystick
10 Manette

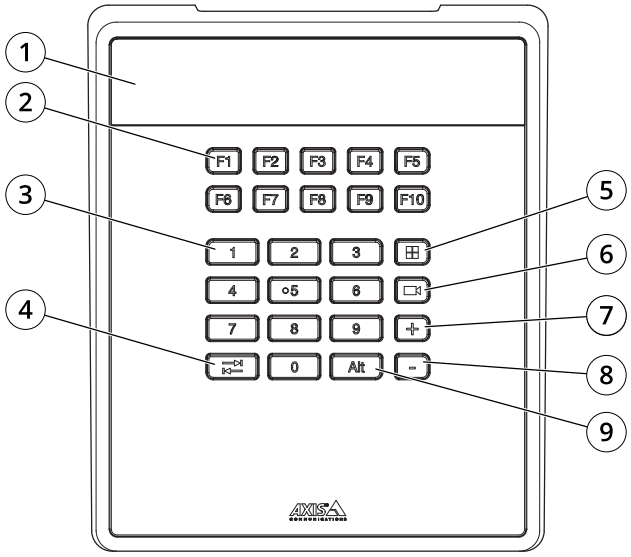

AXIS TU9003

1 Écran
2 Touches de fonction F1–F10
3 Touches numériques 0 à 9
4 Onglet
5 Voir
6 Caméra
7 +
8 -
9 Alt

Touches de raccourci

Une touche de raccourci peut être configurée et vous permet d'accéder rapidement aux actions fréquemment utilisées. AXIS TU9002 Le joystick dispose de 16 raccourcis clavier et le clavier AXIS TU9003 dispose de 24 raccourcis clavier. Pour configurer ces raccourcis clavier, accédez à votre système de gestion vidéo.

Bouton de basculement

AXIS TU9002 Le joystick comporte un bouton bascule. Appuyez sur le bouton bascule pour basculer entre les fonctionnalités des raccourcis clavier.

Mode joystick et mode souris

Vous pouvez basculer entre le mode joystick et le mode souris :

1. Maintenez le bouton bascule tout en cliquant sur J1.
2. Relâchez le bouton de bascule.

En mode souris, utilisez J1, J5 et le bouton gauche du joystick comme clic gauche.

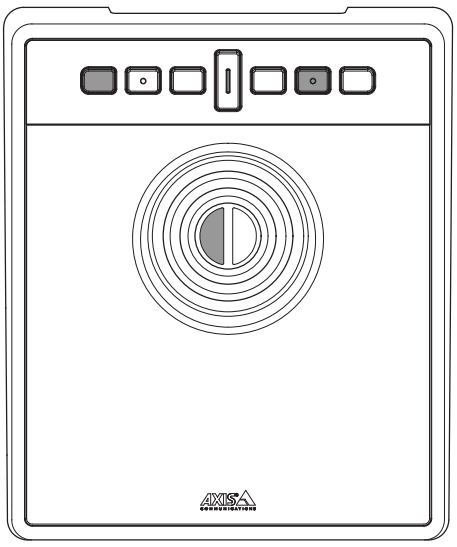

Utilisez J2, J6 et le bouton droit du joystick comme clic droit.

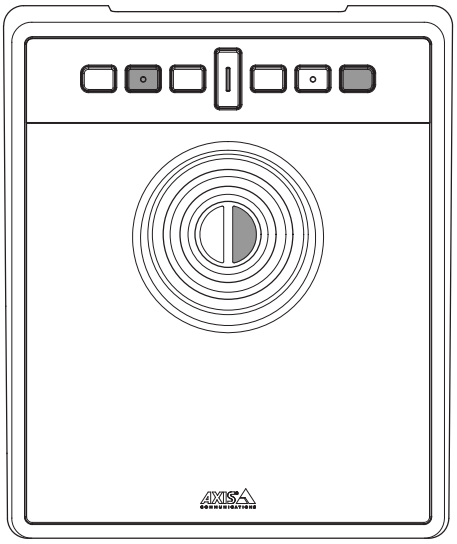

Recherche de panne

Si vous rencontrez des problèmes lors de l'installation :

- Redémarrez le côté client du système de gestion vidéo. Cette opération ne nécessite pas de redémarrer le serveur.
- Débranchez la prise USB de l'ordinateur, attendez 10 secondes puis redémarrez votre système de gestion vidéo.
- Vérifiez que le port USB est de version 2.0 ou supérieure.
- Déplacez la prise USB vers un autre port USB disponible de votre ordinateur. Redémarrez ensuite votre système de gestion vidéo.
- Vérifiez que le système d'exploitation a identifié le joystick. Accédez à **Démarrer > Panneau de configuration > Contrôleurs de jeu** et suivez les étapes de dépannage fournies.

Contacter l'assistance

Si vous avez besoin d'aide supplémentaire, accédez à *axis.com/support*.

T10193829_fr

2024-01 (M2.1)

© 2024 Axis Communications AB