AXIS TU9001 Control Board

ユーザーマニュアル

目次

インストール....3
仕様....4
製品概要....4
ホットキー....5
トグルボタン....5
トラブルシューティング....7
サポートに問い合わせる....7

インストール

表に従ってUSBケーブルを接続します。

コンピューター	AXIS TU9002	AXIS TU9003
USB type A	USB type C	
	USB type A	USB type C
USB type A		USB type C

仕様

製品概要

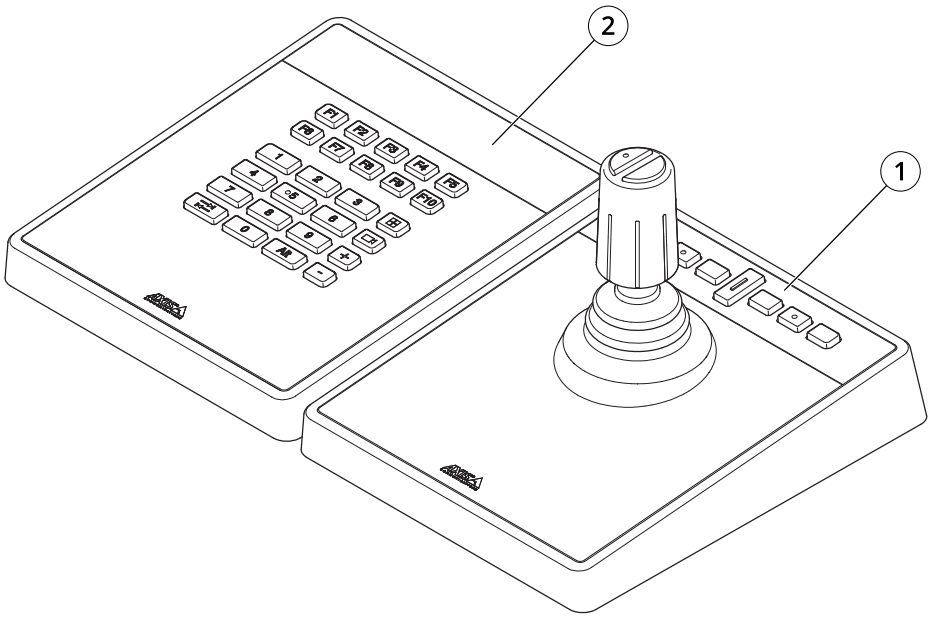

AXIS TU9001

1 AXIS TU9002
2 AXIS TU9003

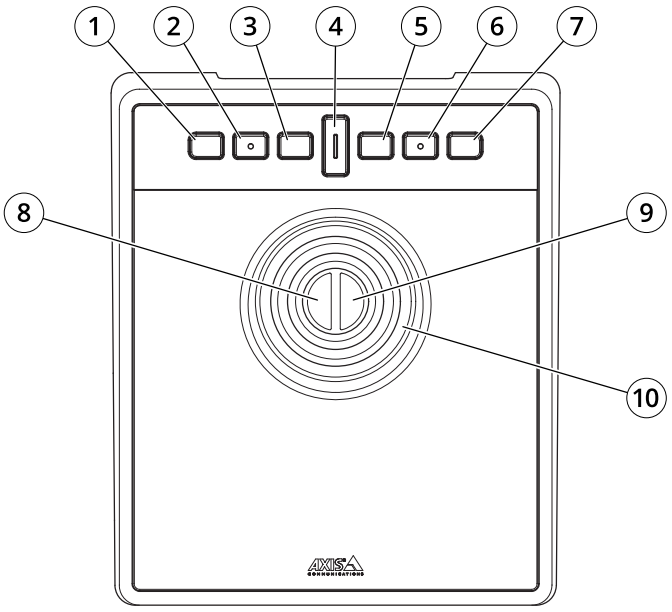

AXIS TU9002

1 J1または巻き戻しボタン
2 J2または再生/一時停止ボタン
3 J3または早送りボタン
4 トグルボタン
5 J4またはブックマークボタン

6 J5またはM1ボタン
7 J6またはM2ボタン
8 左ジョイスティックボタン
9 右ジョイスティックボタン
10 ジョイスティック

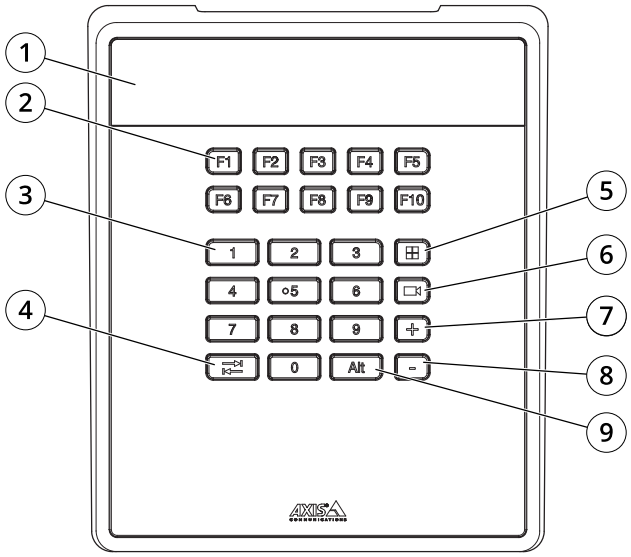

AXIS TU9003

1 ディスプレイ
2 ファンクションキーF1～F10
3 数字キー0～9
4 タブ
5 表示
6 カメラ
7 +
8 -
9 Alt

ホットキー

ホットキーは、設定可能であり、ホットキーにより、よく使用するアクションをすばやく実行できます。AXIS TU9002 Joystickには16個のホットキーがあり、AXIS TU9003 Keypadには24個のホットキーがあります。これらのホットキーを設定するには、ビデオ管理システムに移動します。

トグルボタン

AXIS TU9002 Joystickにはトグルボタンがあります。トグルボタンを押すと、ホットキー機能が切り替わります。

ジョイスティックモードとマウスモード

ジョイスティックモードとマウスモードを切り替えることができます。

1. トグルボタンを押しながら [J1] をクリックします。
2. トグルボタンを離します。

マウスモードでは、J1、J5、左ジョイスティックボタンを左クリックとして使用します。

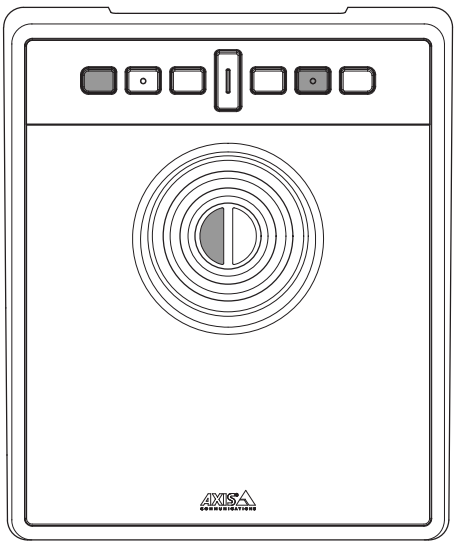

J2、J6、右ジョイスティックボタンを右クリックとして使用します。

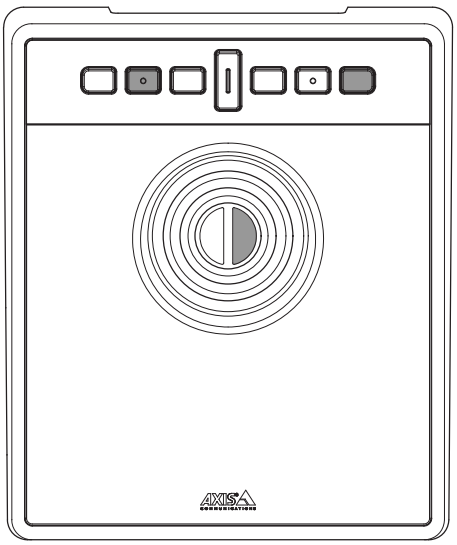

トラブルシューティング

インストール中に問題が発生した場合:

- ビデオ管理システムのクライアント側を再起動します。サーバーの再起動は必要ありません。
- USBプラグをコンピューターから取り外し、10秒待ってからビデオ管理システムを再起動します。
- USBポートがバージョン2.0以上であることを確認します。
- コンピューターの使用可能な別のUSBポートにUSBプラグを差し替えます。その後、ビデオ管理システムを再起動します。
- オペレーティングシステムがジョイスティックを認識しているか確認します。**[スタート] > [コントロール パネル] > [ゲーム コントローラー]** に移動し、提供されているトラブルシューティング手順に従います。

サポートに問い合わせる

さらにサポートが必要な場合は、*axis.com/support*にアクセスしてください。

T10193829_ja

2024-01 (M2.1)

© 2024 Axis Communications AB