AXIS TU9001 Control Board

사용자 설명서

목차

설치 3
사양 4
제품 개요 4
단축키 5
토글 버튼 5
문제 해결 7
지원 센터 문의 7

설치

표에 따라 USB 케이블을 연결하십시오.

컴퓨터	**AXIS TU9002**	**AXIS TU9003**
USB 유형 A	USB 유형 C	
	USB 유형 A	USB 유형 C
USB 유형 A		USB 유형 C

사양

제품 개요

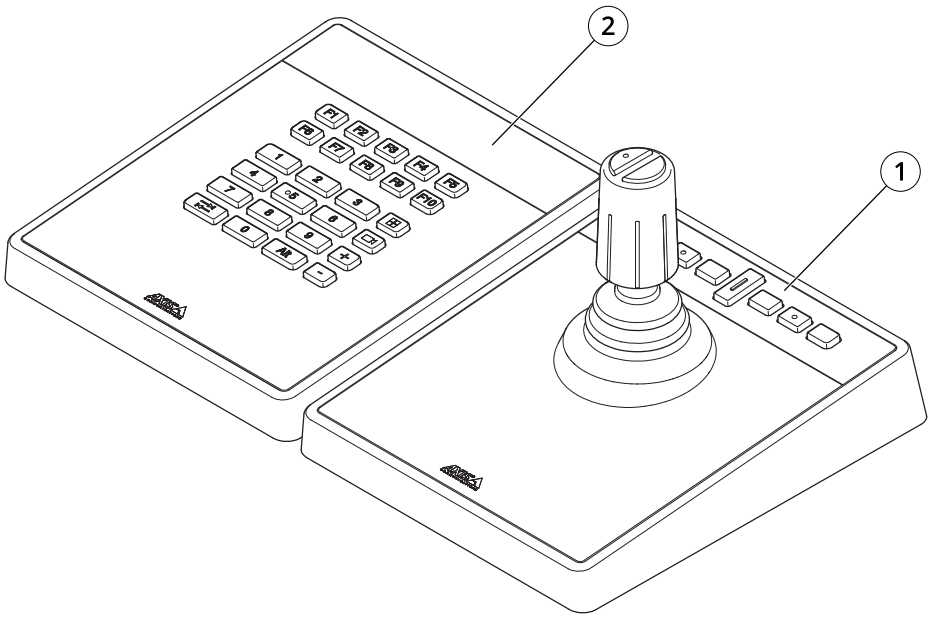

AXIS TU9001

1 AXIS TU9002
2 AXIS TU9003

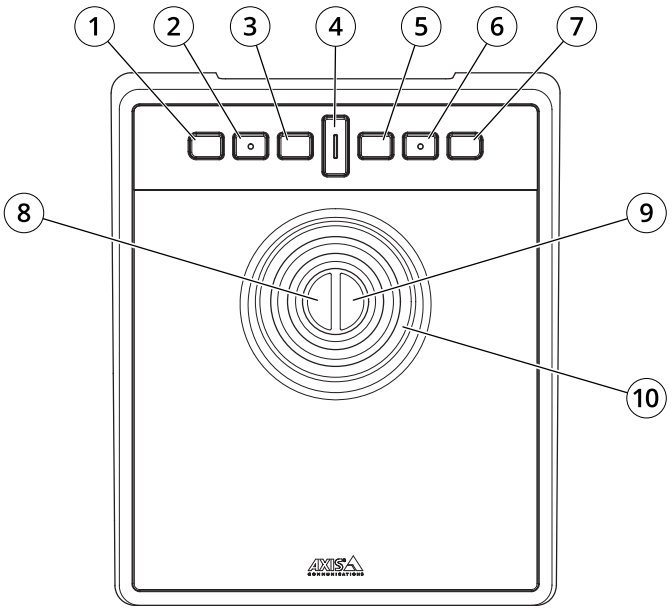

AXIS TU9002

1 J1 또는 되감기 버튼
2 J2 또는 재생/일시 정지 버튼
3 J3 또는 앞으로 버튼
4 토글 버튼
5 J4 또는 북마크 버튼

6 J5 또는 M1 버튼
7 J6 또는 M2 버튼
8 왼쪽 조이스틱 버튼
9 오른쪽 조이스틱 버튼
10 조이스틱

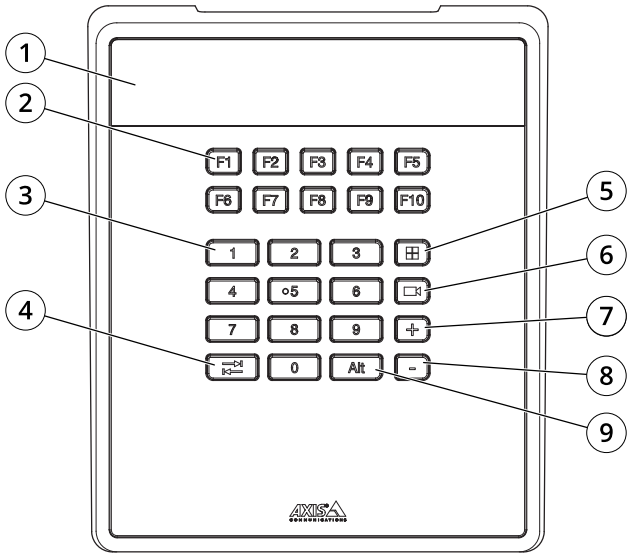

AXIS TU9003

1 디스플레이
2 기능 키 F1~F10
3 숫자 키 0~9
4 탭
5 보기
6 카메라
7 +
8 -
9 Alt

단축키

핫키를 구성할 수 있고 일반적으로 사용하는 액션을 더 빠르게 액세스할 수 있습니다. AXIS TU9002 Joystick에는 16개의 단축키가 있으며 AXIS TU9003 Keypad에는 24개의 단축키가 있습니다. 이러한 단축키를 구성하려면 영상 관리 시스템으로 이동하십시오.

토글 버튼

AXIS TU9002 Joystick에는 토글 버튼이 있습니다. 토글 버튼을 눌러 단축키 기능을 전환하십시오.

조이스틱 모드와 마우스 모드

조이스틱 모드와 마우스 모드 간에 전환할 수 있습니다.

1. 토글 버튼을 누른 상태에서 J1을 클릭하십시오.
2. 토글 버튼을 놓습니다.

마우스 모드에서는 J1, J5 및 왼쪽 조이스틱 버튼을 왼쪽 클릭으로 사용합니다.

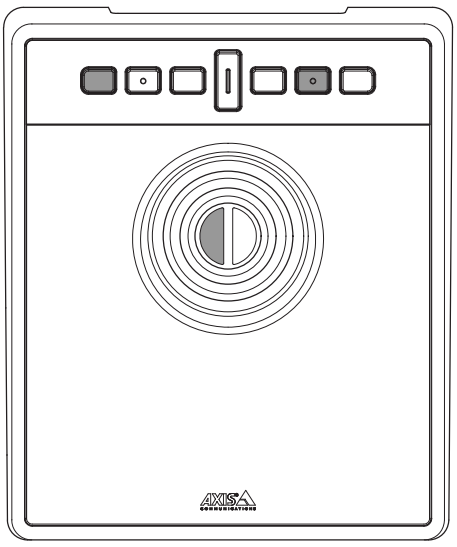

J2, J6 및 오른쪽 조이스틱 버튼을 마우스 오른쪽 버튼으로 클릭하십시오.

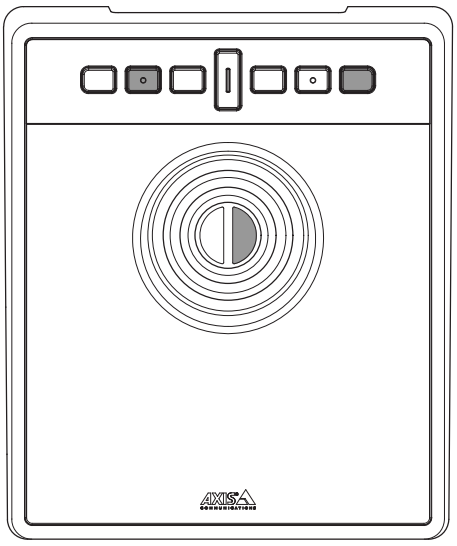

문제 해결

설치 중에 문제가 발생하는 경우:

- 영상 관리 시스템의 클라이언트 측을 재시작합니다. 이 경우 서버를 재시작할 필요가 없습니다.
- 컴퓨터에서 USB 플러그를 분리하고 10초 동안 기다린 후 영상 관리 시스템을 다시 시작하십시오.
- USB 포트가 버전 2.0 이상인지 확인하십시오.
- USB 플러그를 컴퓨터의 사용 가능한 다른 USB 포트로 이동합니다. 그런 다음 영상 관리 시스템을 다시 시작하십시오.
- 운영 체제에서 조이스틱을 인식했는지 확인합니다. **Start > Control Panel > Game Controllers(시작 > 제어판 > 게임 컨트롤러)**로 이동하여 제공된 문제 해결 단계를 따르십시오.

지원 센터 문의

추가 도움이 필요하면 *axis.com/support*로 이동하십시오.

T10193829_ko

2024-01 (M2.1)

© 2024 Axis Communications AB