AXIS TU8003 90 W Connectivity Midspan

用户手册

目录

产品概述 3
智能重启 3
设置 4
关于设备 4
音频 4
向录像添加音频 4
允许双向音频通信 4
事件 4
触发操作 4
当 PIR 侦测器侦测到运动时录制视频 5
故障排查 6
规格 7
LED 指示灯 7
连接器 7
网络连接器 7
音频连接器 7
I/O 连接器 8

产品概述

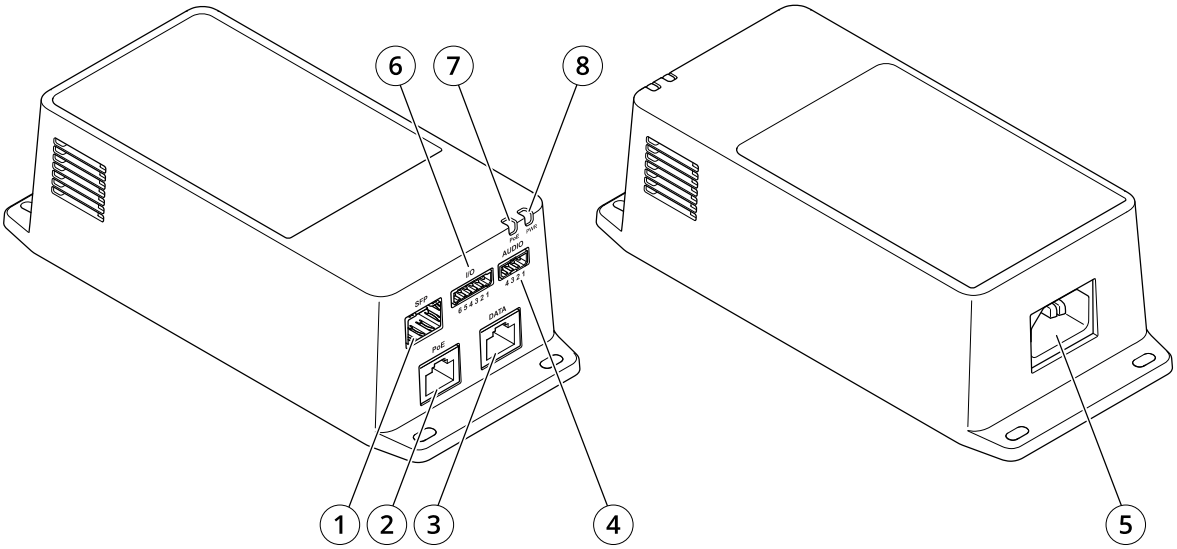

1 *光纤连接器 (SFP)*
2 *网络连接器 RJ45 (PoE)*
3 *以太网 RJ45 连接器 (DATA)*
4 *音频连接器*
5 *电源连接器*
6 *I/O 连接器*
7 *PoE LED*
8 *LED 电源指示灯*

智能重启

AXIS TU8003 90 W Connectivity Midspan 在为连接设备供电的同时，会持续发送保活信号。若连接设备支持智能重启功能，且在两分钟内未响应这些信号，AXIS TU8003 将自动重启自身和该设备。

注意

- 即使设备仍能响应来自 AXIS TU8003 的保活信号，它也可能会无法访问，且摄像机可能无法正确显示图像。只要设备确认收到这些信号，就不会自动重启。
- 有关支持智能重启的所有产品列表，请参阅 *axis.com/products/axis-tu8003-90-w-connectivity-midspan#compatible-products*。

设置

关于设备

当您将中跨连接到支持安讯士摄像机时，音频和 I/O 的设置将显示在摄像机的网页上。

注意

请确保本地链接地址（零配置网络）和 IPv4 网络协议已打开。否则音频和 I/O 将不起作用。

您可通过摄像机网页管理本手册中描述的设置。

音频

向录像添加音频

打开音频：

1. 转到**设置 > 音频**，然后打开**允许音频**。
2. 转到**输入 > 类型**，然后选择您的音频源。

编辑用于录制的流配置文件：

3. 转到**设置 > 流**，然后单击**流配置文件**。
4. 选择流配置文件，然后单击**音频**。
5. 选中此复选框，然后选择**包含**。
6. 单击 Save（保存）。
7. 点击**关闭**。

允许双向音频通信

注意

当您在摄像机的用户界面中设置了双向音频通信后，请使用视频管理系统来利用该功能。

1. 将麦克风连接至**音频输入**接头。
2. 将扬声器连接至**音频输出**接头。

允许在摄像机网页中使用双向音频：

1. 转到**视频 > 流 > 音频**，并包含音频。
2. 转到**音频 > 设备设置**，并确保允许音频。
3. 打开正确的输入源。
4. 如果对输入源进行了更改，单击**应用更改**。
5. 转到**系统 > 普通配置**。
6. 将**选择组**设置为**音频**。
7. 请确保**双工模式**已设置为**全双工**

事件

触发操作

1. 转到**设置 > 系统 > 事件**，以设置规则。该规则可定义设备执行特定操作的时间。规则可设置为计划、重复或由移动侦测触发等。
2. 选择触发操作时必须满足的**条件**。如果为操作规则指定多个条件，则必须满足条件才能触发操作。
3. 选择设备在满足条件时应执行何种**操作**。

注意

如果您对一条处于活动状态的规则进行了更改，您必须重启该规则以使更改生效。

当 PIR 侦测器侦测到运动时录制视频

本示例解释了如何将 Axis PIR 侦测器连接到产品，以及如何将摄像机设置为在侦测器侦测到运动时开始录制。

所需硬件

- 3 线电缆（接地、电源、I/O）
- Axis PIR 侦测器

注意

连接电线前，请断开产品电源。在完成连接后，重新连接到电源。

将电线连接到产品的 I/O 连接器

注意

请参见 *连接器, on page 7* 以了解有关 I/O 连接器销的信息。

1. 将地面电缆连接至引脚 1（接地/–）。
2. 将电源线连接至引脚 2（12V DC 输出）。
3. 将 i/o 线连接至引脚 3（I/O 输入）。

将电线连接到 PIR 侦测器的 I/O 连接器

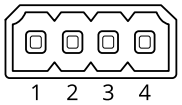

1. 将地面电缆的另一端连接到引脚 1（接地/–）。
2. 将电源线的另一端连接到引脚 2（DC 输入/+）。
3. 将 i/o 线的另一端连接到引脚 3（I/O 输出）。

在摄像机网页中配置 I/O 端口

1. 前往**设置** > **系统** > **I/O 端口**。
2. 在**端口 1** 下拉列表中选择**输入**。
3. 为输入模块提供一个描述性名称。
4. 要使 PIR 侦测器在侦测到运动时向摄像机发送信号，请在下拉列表中选择**闭合的电路**。

要在接收到来自 PIR 侦测器的信号时触发摄像机开始录制，您需要在摄像机的网页中创建一个规则。

故障排查

中跨未通电

- 验证电源线是否正确连接。
- 删除并重新接通设备电源，并在通电过程中检查指示器。
- 验证电源输入电缆是否正常。

受电设备无法正常工作

- 验证受电设备是否设计用于 PoE 操作。
- 验证是否使用了标准的 5e/6 类四对直连电缆。
- 验证受电设备是否已连接至 PoE 端口。
- 如果使用外部功率分配器，请验证其是否正常工作。
- 验证双绞线电缆或 RJ45 连接器上是否没有短路。
- 如有可能，请将相同的受电设备重新连接至不同的中跨。

终端设备运行，但没有数据链接

- 如果使用以太网 RJ45 电缆，请验证是否使用了标准的 5e/6 类四对直连电缆。
- 如果使用以太网 RJ45 电缆，请验证从以太网源头到负载/远程终端的以太网电缆长度是否小于 100 米（330 英尺）。
- 如果使用光纤电缆，请验证电缆和 SFP 模块的类型是否正确，以及电缆是否正常。
- 如果使用外部功率分配器，请验证其是否正常工作。
- 如有可能，请将相同的受电设备重新连接至不同的中跨。

音频和 I/O 不起作用

- 转到 System（**系统**）> Plain config（**普通配置**）> Network（**网络**），确保本地链接地址（ZeroConf）和 IPv4 都已打开。

规格

LED 指示灯

LED 电源指示灯

LED 颜色	行为	说明
关闭		电源关闭
绿色	常亮	电源打开

PoE LED

LED 颜色	行为	说明
关闭		未连接设备。
红色	常亮	远程设备已连接，但 PoE 协商失败，或端口过载或短路。
绿色	常亮	远程设备已连接，PoE 协商成功，并且端口正在提供负载。

连接器

网络连接器

本产品随附有多个网络连接器：

- PoE：采用高功率以太网供电 (High PoE) 的 RJ45 连接器。
- SFP：SFP 连接器，可与光纤电缆配合使用，连接 SFP 模块
- DATA：RJ45 连接器，用于使用以太网 RJ45 电缆连接设备

注意

您可将设备连接至 SFP 端口或数据端口。如果连接两个设备，每个端口中都有一个设备，连接到 SFP 端口的设备具有优先权。

音频连接器

用于音频输入和输出的 4 针脚接线盒。

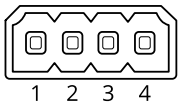

功能	针脚	注意
接地	1	接地
12 V	2	12 V 用于外部电源
线路输入	3	音频输入
线路输出	4	音频输出

I/O 连接器

数字输入 – 用于连接可在开路和闭路之间切换的设备，例如 PIR 传感器、门/窗磁和玻璃破碎侦测器。

数字输出 – 用于连接继电器和 LED 等外部设备。已连接的设备可由 VAPIX® 应用可编程接口、通过事件或从产品网页进行激活。

打开/关闭 – 打开或关闭 PoE 输出。

6 针接线端子

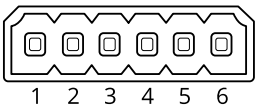

功能	针脚	注意	规格
DC 接地	1		0 V DC
DC 输出	2	可用于为辅助设备供电。 注意：此针只能用作电源输出。	12 V DC 最大负载 = 50 mA
可配置（输入或输出）	3 ¨ C5	数字输入 – 连接到针 1 以启用，或保留浮动状态（断开连接）以停用。	0 至最大 30 V DC
		数字输出 – 启用时内部连接至针脚 1（DC 接地），停用时保留浮动状态（断开连接）。如果与电感负载（如继电器）一起使用，则将二极管与负载并联连接，以防止电压瞬变。	0 至最大 30 V DC，开漏，100 mA
摄像机开/关	6	CAM ON（摄像机开）：要保持摄像机电源接通，请让该针脚悬空（断开）7 秒或更长时间。 CAM OFF（摄像机关）：使到针脚 1 的连接保持 7 秒或更长时间，以关闭摄像机电源。	

示例：

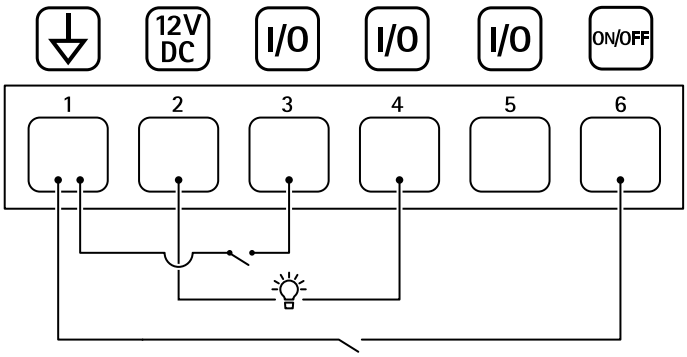

1 DC 接地
2 DC 输出 12 V，最大 50 mA
3 可配置的 I/O
4 可配置的 I/O
5 可配置的 I/O
6 摄像机开/关

T10166241_zh

2026-02 (M9.2)

© 2021 – 2026 Axis Communications AB